An Oshkosh Corporation Company

Manuel d'utilisation et de sécurité

Instructions d'origine - Conserver ce manuel en permanence dans la machine.

Modèles

1930ES/2030ES/2630ES/ 2646ES/3246ES

ANSI CE

3122370
May 1, 2013
French - Operators & Safety

AVANT-PROPOS

Ce manuel est un outil très important ! Le conserver en permanence dans la machine.

L'objet de ce manuel est de fournir aux propriétaires, utilisateurs, opérateurs, bailleurs et preneurs des instructions permettant une exécution correcte et sûre des tâches pour lesquelles la machine a été conçue.

En raison de constantes améliorations apportées à ses produits, JLG Industries, Inc. se réserve le droit de modifier leurs caractéristiques sans préavis. Des informations actualisées peuvent être obtenues auprès de JLG Industries, Inc.

NOTICE

IL EST DÉCONSEILLÉ DE NETTOYER LES COMPOSANTS ÉLECTRIQUES/ÉLECTRONIQUES À LA PRESSION. SI DES ZONES COMPORTANT DES COMPOSANTS ÉLECTRIQUES/ÉLECTRONIQUES DOIVENT TOUTEFOIS ÊTRE NETTOYÉES À LA PRESSION, JLG INDUSTRIES, INC. RECOMMANDE UNE PRESSION MAXIMALE DE 52 BAR (750 PSI) À UNE DISTANCE MINIMUM DE 30,5 CM (12 INCHES) DE CES COMPOSANTS. EN CAS DE PULVÉRISATION DE COMPOSANTS ÉLECTRIQUES/ÉLECTRONIQUES, CELLE-CI DOIT ÊTRE INDIRECTE ET DE COURTE DURÉE POUR ÉVITER TOUTE SATURATION IMPORTANTE.SYMBOLES DE MISE EN GARDE ET TERMES DE SÉCURITÉ

Voici le symbole de mise en garde. Il sert à prévenir l'utilisateur des risques éventuels de blessures. Respecter tous les messages de sécurité suivant ce symbole pour éviter tout risque de blessures graves voire mortelles

DANGER

INDIQUE UNE SITUATION EXTRÊMEMENT DANGEREUSE. SI ELLE N'EST PAS ÉVITÉE, ELLE ENTRAÎNERA DES BLESSURES GRAVES VOIRE MORTELLES. CET AUTOCOLLANT APPARAÎT SUR FOND ROUGE.

AVERTISSEMENT

INDIQUE UNE SITUATION POTENTIELLEMENT DANGEREUSE. SI ELLE N'EST PAS ÉVITÉE, ELLE PEUT ENTRAÎNER DES BLESSURES GRAVES VOIRE MORTELLES. CET AUTOCOLLANT APPARAÎT SUR FOND ORANGE.

ATTENTION

INDIQUE UNE SITUATION POTENTIELLEMENT DANGEREUSE. SI ELLE N'EST PAS ÉVITÉE, ELLE POURRAIT ENTRAÎNER DES BLESSURES MINEURES OU BÉNIGNES. PEUT ÉGALEMENT METTRE EN GARDE CONTRE DES PRATIQUES DANGEREUSES. CET AUTOCOLLANT APPARAÎT SUR FOND JAUNE.

NOTICE

INDIQUE DES INFORMATIONS OU LA POLITIQUE D'UNE SOCIÉTÉ DIRECTEMENT OU INDIRECTEMENT LIÉES À LA SÉCURITÉ DU PERSONNEL OU À LA PROTECTION DU MATÉRIEL.

⚠ AVERTISSEMENT

CE PRODUIT DOIT ÊTRE CONFORME À TOUS LES BULLETINS DE SÉCURITÉ. S'INFORMER AUPRÈS DE JLG INDUSTRIES INC. OU DU REPRÉSENTANT JLG AGRÉÉ LOCAL POUR TOUTE INFORMATION CONCERNANT LES BULLETINS DE SÉCURITÉ AYANT ÉVENTUELLEMENT ÉTÉ PUBLIÉS POUR LE PRÉSENT PRODUIT.

NOTICE

JLG INDUSTRIES, INC. ENVOIE LES BULLETINS DE SÉCURITÉ AU PROPRIÉTAIRE INSCRIT DANS LES DONNÉES DE CETTE MACHINE. CONTACTER JLG INDUSTRIES, INC. POUR S'ASSURER QUE LES DONNÉES DU PROPRIÉTAIRE ACTUEL SONT MISES À JOUR ET CORRECTES.

NOTICE

JLG INDUSTRIES, INC. DOIT IMMÉDIATEMENT ÊTRE AVERTI DE TOUT INCIDENT IMPLIQUANT DES PRODUITS JLG ET AYANT ENTRAÎNÉ DES BLESSURES GRAVES VOIRE MORTELLES OU LORSQUE DES BIENS PERSONNELS OU LE PRODUIT JLG ONT SUBI DES DOMMAGES IMPORTANTS.

Pour :

- Signaler un accident
- Connaître les publications relatives à la sécurité d'un produit
- Mettre à jour les données du propriétaire actuel
- Poser des questions concernant la sécurité d'un produit
- Obtenir des informations sur la conformité aux normes et réglementations
- Poser des questions concernant les applications spéciales d'un produit
- Poser des questions concernant les modifications d'un produit

Contacter :

Product Safety and Reliability Department
JLG Industries, Inc.
1 JLG Drive
McConnellsburg PA 17233

ou le bureau JLG le plus proche
(Voir adresses à l'intérieur de la couverture de ce manuel)

Aux USA :

Appel gratuit : 877-JLG-SAFE (877-554-7233)

En dehors des USA :

Téléphone : 717-485-5161
Adresse e-mail : ProductSafety@JLG.com

JOURNAL DE RÉVISION

Édition originale	- 31 mars 2003
Révisé	- 30 avril 2003
Révisé	- 21 mai 2003
Révisé	- 13 juin 2003
Révisé	- 25 juin 2003
Révisé	- 26 août 2003
Révisé	- 3 décembre 2003
Révisé	- 3 mars 2004
Addition du numéro de référence du manuel à l'avant-propos	- 1er août 2004
Révisé	- 17 septembre 2004
Révisé	- 15 juin 2005
Révisé	- 12 septembre 2005
Révisé	- 21 octobre 2005
Révisé	- 11 avril 2007
Révisé	- 19 février 2010
Révisé	- 18 janvier 2011
Révisé	- 28 septembre 2012
Révisé	- 1 mai 2013

SECTION - PARAGRAPHE, OBJET PAGE

SECTION - 1 - CONSIGNES DE SÉCURITÉ
1.1 GÉNÉRALITÉS 1-1
1.2 AVANT LA MISE EN SERVICE 1-1
Formation et connaissances de l'opérateur 1-1
Inspection du lieu de travail 1-2
Inspection de la machine 1-3
1.3 FONCTIONNEMENT 1-3
Généralités 1-3
Risques de basculement ou de chute 1-4
Risques d'électrocution 1-5
Risques de basculement 1-7
Risques d'écrasement et de collision 1-8
1.4 REMORQUAGE, LEVAGE ET TRANSPORT 1-9

SECTION - 2 - RESPONSABILITÉS DE L'UTILISATEUR, PRÉPARATION ET INSPECTION DE LA MACHINE
2.1 FORMATION DU PERSONNEL 2-1
Formation de l'opérateur 2-1
Encadrement de la formation 2-1
Responsabilité de l'opérateur 2-1
2.2 PRÉPARATION, INSPECTION ET ENTRETIEN 2-2
Inspection avant mise en route 2-4
Contrôle de fonctionnement 2-5
Généralités 2-8

SECTION - PARAGRAPHE, OBJET PAGE

SECTION - 3 - RESPONSABILITÉS DE L'UTILISATEUR ET COMMANDE DE LA MACHINE
3.1 GÉNÉRALITÉS 3-1
3.2 FORMATION DU PERSONNEL 3-1
Formation de l'opérateur 3-1
Encadrement de la formation 3-2
Responsabilité de l'opérateur 3-2
3.3 CARACTÉRISTIQUES ET LIMITES DE FONCTIONNEMENT 3-2
Généralités 3-2
Panonceaux 3-2
Capacités 3-3
Stabilité 3-3
3.4 COMMANDES ET INDICATEURS 3-3
Poste de commande au sol 3-3
3.5 POSTE DE COMMANDE DE LA PLATE-FORME . . 3-5
3.6 TÉMOIN NUMÉRIQUE MULTIFONCTION 3-9

SECTION - 4 - FONCTIONNEMENT DE LA MACHINE
4.1 DESCRIPTION 4-1
4.2 FONCTIONNEMENT 4-1
Sélecteur Plate-forme/Sol 4-1
Interrupteur d'arrêt d'urgence 4-1
4.3 RELEVAGE ET ABAISSEMENT 4-2
Relevage 4-2

SECTION - PARAGRAPHE, OBJET PAGE

Abaissement 4-2
Protections de bras (le cas échéant) 4-3
Extension de la plate-forme 4-3
Rambardes repliables 4-3
4.4 DIRECTION 4-4
4.5 TRANSLATION 4-4
Translation en marche avant 4-5
Translation en marche arrière 4-5
4.6 STATIONNEMENT ET ARRIMAGE 4-7
4.7 CHARGE DES BATTERIES 4-7
Utilisation 4-7
Codes d'anomalie du chargeur de batterie 4-9
4.8 CHARGEMENT DE LA PLATE-FORME 4-10
4.9 ÉTANÇON DE SÉCURITÉ 4-10
4.10 TENONS D'ARRIMAGE/LEVAGE 4-11
4.11 LEVAGE 4-11
4.12 REMORQUAGE 4-13
Desserrage électrique des freins à distance . . 4-13
Desserrage électrique des freins à bouton-poussoir 4-13
Desserrage des freins mécaniques 4-14
4.13 CODES D'ANOMALIE 4-16
Introduction 4-16
4.14 TABLEAUX DE VÉRIFICATION DES CODES D'ANOMALIE 4-16
0-0 Commentaires d'aide 4-16

SECTION - PARAGRAPHE, OBJET PAGE

2-1 Mise en route 4-20
2-2 Commandes de la plate-forme 4-20
2-3 Commandes au sol 4-23
2-5 Fonction désactivée 4-24
3-1 Circuit ouvert au contacteur de ligne 4-27
3-2 Court-circuit au contacteur de ligne 4-27
3-3 Pilote de commande de sortie au sol 4-28
4-2 Limite thermique (zone de fonctionnement sûr) 4-30
4-4 Alimentation fournie par les batteries 4-31
6-6 Communication 4-32
6-7 Accessoire 4-33
7-7 Moteur électrique 4-33
8-1 Capteur de basculement 4-33
8-2 Détection de charge de la plate-forme 4-34
9-9 Matériel 4-35

SECTION - 5 - PROCÉDURES D'URGENCE

5.1 GÉNÉRALITÉS 5-1
Interrupteur d'arrêt d'urgence 5-1
Poste de commande au sol 5-1
Descente manuelle 5-1
5.2 EN CAS D'URGENCE 5-2
Opérateur perdant totalement le contrôle de la machine 5-2

SECTION - PARAGRAPHE, OBJET PAGE

Plate-forme prise dans des structures en hauteur 5-3
Redressage d'une machine renversée 5-3
Inspection après un incident 5-3
5.3 RAPPORT D'INCIDENT 5-3

SECTION - 6 - CARACTÉRISTIQUES GÉNÉRALES ET MAINTENANCE POUR L'OPÉRATEUR

6.1 INTRODUCTION. 6-1
6.2 CARACTÉRISTIQUES DE FONCTIONNEMENT . . .6-2
Dimensions 6-7
Batteries 6-8
Contenances 6-9
Pneus 6-9
6.3 POIDS DE STABILITÉ CRITIQUES. 6-10
Lubrification 6-11
6.4 MAINTENANCE POUR L'OPÉRATEUR 6-13
Procédure de vérification de l'huile (1) 6-14
6.5 PNEUS ET ROUES. 6-16
Pneus usés et endommagés 6-16
Remplacement des roues et des pneus 6-16
Installation des roues 6-16
6.6 INFORMATIONS SUPPLÉMENTAIRES 6-16

SECTION - PARAGRAPHE, OBJET PAGE

SECTION - 7 - REGISTRE D'INSPECTION ET DE RÉPARATION

SECTION - PARAGRAPHE, OBJET PAGE

LISTE DES FIGURES

2-1. Ronde d'inspection quotidienne - Fiche 1 de 3 . . . 2-7
2-2. Ronde d'inspection quotidienne - Fiche 2 de 3 . . . 2-8
2-3. Ronde d'inspection quotidienne - Fiche 3 de 3 . . . 2-9
2-4. Emplacement des interrupteurs - 1 de 2 2-10
2-5. Emplacement des interrupteurs - 2 de 2 2-11
3-1. Poste de commande au sol 3-4
3-2. État du chargeur de batterie 3-4
3-3. Poste de commande de la plate-forme. 3-5
3-4. Témoin numérique multifonction 3-9
3-4. Emplacement des autocollants - 1930ES - Fiche 1 de 2. 3-11
3-5. Emplacement des autocollants - 1930ES - Fiche 2 de 2. 3-12
3-6. Emplacement des autocollants - 2030ES et 2630ES - Fiche 1 de 2 3-13
3-7. Emplacement des autocollants - 2030ES et 2630ES - Fiche 2 de 2. 3-14
3-8. Emplacement des autocollants - 2646ES et 3246ES - Fiche 1 de 2. 3-15
3-9. Emplacement des autocollants - 2646ES et 3246ES - Fiche 2 de 2. 3-16
4-1. Pentes et dévers 4-6
4-2. Diagramme de levage et d'arrimage. 4-12
4-3. Desserrage manuel 4-14
4-4. Tableau de levage et d'arrimage 4-15
6-1. Schéma de lubrification 6-13

LISTE DES TABLEAUX

1-1 Distances minimales (D.M.) 1-6
2-1 Tableau d'inspection et d'entretien 2-3
2-2 Hauteur maximale de coupure vitesse rapide de translation 2-6
2-3 Basculement par rapport à la hauteur 2-6
3-1 Légende d'emplacement des autocollants 3-17
4-1 Codes d'anomalie du chargeur de batterie 4-9
6-1 Caractéristiques de fonctionnement 6-2
6-2 Capacités 6-5
6-3 Dimensions. 6-7
6-4 Caractéristiques de la batterie 6-8
6-5 Contenances 6-9
6-6 Spécifications des pneus 6-9
6-7 Poids de stabilité critiques 6-10
6-8 Huile hydraulique 6-11
6-9 Spécifications de lubrification 6-12
6-10 Caract. de Mobil DTE 11M 6-12
6-11 Tableau des couples de serrage des roues 6-17
7-1 Registre d'inspection et de réparation. 7-1

SECTION 1. CONSIGNES DE SÉCURITÉ

1.1 GÉNÉRALITÉS

Cette section souligne les précautions à prendre pour que la machine soit utilisée et entretenue de manière sûre et correcte. Pour garantir une utilisation appropriée de la machine, il est essentiel que soit mise en place une pratique quotidienne basée sur le contenu du présent manuel. Un programme d'entretien, conçu à l'aide des informations fournies dans le présent manuel et dans le manuel d'entretien et de maintenance, doit également être établi par une personne qualifiée et être respecté afin de s'assurer que la machine peut être utilisée en toute sécurité.

Le propriétaire/utilisateur/opérateur/bailleur/preneur de la machine ne doit en aucun cas assumer la responsabilité de la conduite de la machine avant d'avoir lu et compris ce manuel et d'avoir été formé à son fonctionnement sous la direction d'une personne qualifiée et expérimentée.

Ces sections décrivent les responsabilités du propriétaire, utilisateur, opérateur, bailleur et preneur en matière de sécurité, de formation, d'inspection, d'entretien, d'utilisation et de fonctionnement. En cas de questions sur la sécurité, la formation, l'inspection, l'entretien, les applications et le fonctionnement, prendre contact avec JLG Industries, Inc. ("JLG").

⚠ AVERTISSEMENT

LE NON-RESPECT DES MESURES DE SÉCURITÉ INDIQUÉES DANS LE PRÉSENT MANUEL EST UNE INFRACTION QUI PRÉSENTE DES RISQUES DE DOMMAGES MATÉRIELS ET CORPORELS, VOIRE UN DANGER DE MORT.

1.2 AVANT LA MISE EN SERVICE

Formation et connaissances de l'opérateur

- Le manuel d'utilisation et de sécurité doit être lu dans sa totalité avant de faire fonctionner la machine. Pour obtenir des clarifications ou des informations supplémentaires, ou en cas de questions sur des parties du présent manuel, contacter JLG Industries, Inc.

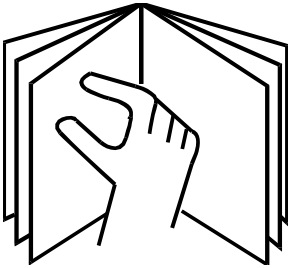

- Un opérateur ne doit assumer la responsabilité de la conduite qu'après avoir été formé par du personnel compétent et autorisé.
- Seules des personnes autorisées et qualifiées ayant prouvé qu'elles ont compris les consignes de sécurité, d'utilisation et d'entretien de l'unité peuvent faire fonctionner la machine.
- Lire, comprendre et respecter tous les panonceaux de DANGER, d'AVERTISSEMENT et d'ATTENTION et les instructions d'utilisation sur la machine et dans le présent manuel.
- S'assurer que l'utilisation prévue de la machine entre dans le cadre des tâches pour lesquelles elle a été conçue par JLG.
- Tout le personnel opérant doit être familiarisé avec les commandes d'urgence et le fonctionnement de la machine en cas d'urgence, tels qu'indiqués dans ce manuel.
- Lire, comprendre et respecter toutes les règles de travail de l'employeur ainsi que les réglementations locales et gouvernementales en vigueur correspondant à l'utilisation et à l'application faites de la machine.

Inspection du lieu de travail

- Avant de faire fonctionner la machine, l'utilisateur doit prendre les précautions visant à éviter tout risque dans la zone de travail.
- Ne pas faire fonctionner ni relever la plate-forme sur des camions, remorques, trains, navires en mer, échafaudages ni sur aucun autre équipement si l'application n'est pas approuvée par écrit par JLG.
- Avant d'utiliser la machine, repérer les obstacles aériens du type lignes électriques, ponts-grues ou autres.
- Repérer la présence sur le sol de trous, bosses, dévers, obstructions, débris et revêtements susceptibles de dissimuler des trous ou autres dangers.
- Repérer dans la zone de travail les emplacements à risque. Ne pas utiliser la machine dans des endroits risqués sans autorisation spécifique de JLG.
- Vérifier que le sol est capable de soutenir la charge maximale des pneus indiquée sur les autocollants de charge des pneus qui se trouvent sur le châssis, près de chaque roue.
- Ne pas utiliser la machine lorsque la vitesse du vent dépasse 12,5 m/s (28 mph).
- Cette machine peut être utilisée à des températures ambiantes nominales comprises entre -20 °C et 40 °C (0 °F et 104 °F). Consulter JLG pour savoir comment optimiser le fonctionnement de la machine en dehors de cette plage de température.

Inspection de la machine

- Ne pas utiliser cette machine tant que les inspections et contrôles de fonctionnement n'ont pas été effectués comme indiqué à la section 2 de ce manuel.
- Ne pas utiliser cette machine tant qu'elle n'a pas été entretenue et réparée conformément aux spécifications d'entretien et d'inspection indiquées dans le manuel d'entretien et de maintenance de la machine.
- Vérifier que tous les dispositifs de sécurité fonctionnent correctement. Toute modification de ces dispositifs constitue une infraction aux règles de sécurité.

⚠ AVERTISSEMENT

UN ÉLÉVATEUR À PLATE-FORME NE PEUT EN AUCUN CAS ÊTRE MODIFIÉ SANS L'ACCORD PRÉALABLE ÉCRIT DU FABRICANT

- Ne pas utiliser une machine sur laquelle il manque des panonceaux ou des autocollants de sécurité ou d'instructions ou s'ils sont illisibles.
- Vérifier si des composants d'origine de la machine ont été modifiés. S'assurer que toute modification a été approuvée par JLG.
- Éviter toute accumulation de débris sur le plancher de la plate-forme. Éliminer toutes saleté, huile, graisse et autres substances glissantes des chaussures et du plancher de la plate-forme.

1.3 FONCTIONNEMENT

Généralités

- N'utiliser la machine à aucune autre fin que d'amener des personnes, leur outillage et leur matériel à un endroit voulu.
- Avant d'utiliser la machine, l'utilisateur doit être familiarisé avec les capacités de la machine et les caractéristiques de fonctionnement de toutes les fonctions.
- Ne jamais utiliser une machine défectueuse. En cas de défaillances, éteindre la machine. Mettre l'unité hors service et en avertir les autorités compétentes.
- Ne retirer, modifier ou désactiver aucun dispositif de sécurité.
- Ne jamais "sauter" la position neutre d'un commutateur ou d'un levier de commande en passant directement à la position opposée. Toujours ramener le commutateur à sa position neutre et arrêter. Placer ensuite le commutateur à la position suivante. Actionner les commandes avec des gestes mesurés et réguliers.
- Ne laisser personne toucher ou faire fonctionner cette machine depuis le sol si du personnel est à bord de la plate-forme, sauf en cas d'urgence.
- Ne pas transporter de matériel directement sur la rambarde de la plate-forme, sauf accord de JLG.

- Lorsque deux personnes ou plus se trouvent à bord de la plate-forme, l'opérateur doit endosser la responsabilité de toutes les opérations de la machine.
- Toujours s'assurer que les outils électriques sont correctement rangés et ne sont jamais suspendus par leur cordon à la zone de travail de la plate-forme.
- Ne pas débloquer une machine coincée ou hors service en la poussant ou en la tirant, sauf par les tenons d'arrimage du châssis.
- Arrimer le bras articulé et couper toute alimentation électrique avant de quitter la machine.

Risques de basculement ou de chute

- JLG Industries, Inc. recommande que toute personne se trouvant à bord de la plate-forme porte un harnais de sécurité attaché par une sangle à un point de fixation agréé pendant l'utilisation de cette machine. Pour de plus amples informations sur les exigences en matière de dispositifs antichute sur les produits JLG, contacter JLG Industries, Inc.

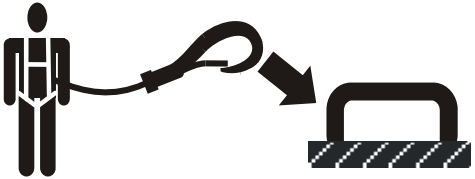

- Avant d'utiliser la machine, s'assurer que tous les portillons et rambardes sont solidement fixés dans la position adéquate. Identifier le(s) point(s) de fixation désigné(s) de la sangle sur la plate-forme et fixer fermement la sangle. Fixer une (1) seule sangle par point de fixation

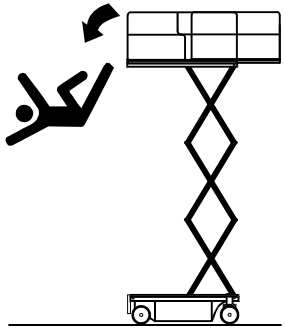

- Garder constamment les deux pieds fermement posés sur le plancher de la plate-forme. Ne jamais poser d'échelles, boîtes, marches, planches ou éléments similaires sur l'unité pour aller plus haut à quelque fin que ce soit.
- Ne jamais utiliser le bras articulé pour accéder à ou quitter la plate-forme.
- Faire preuve d'une extrême prudence en montant ou en descendant de la plate-forme. Veiller à ce que le bras articulé soit complètement abaissé. Entrer dans ou sortir de la plate-forme en faisant face à la machine. Toujours garder trois points de contact avec la machine, avec les deux mains et un pied ou les deux pieds et une main, en entrant dans ou en sortant de la machine.
- Éliminer toutes huile, saleté et autres substances glissantes des chaussures et du plancher de la plate-forme.

Risques d'électrocution

- Cette machine n'est pas isolée et n'offre aucune protection en cas de proximité ou de contact avec le courant électrique.

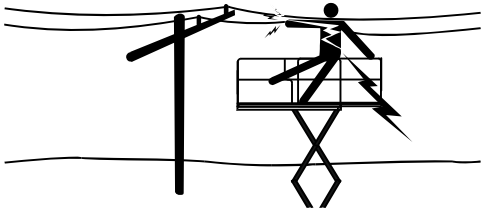

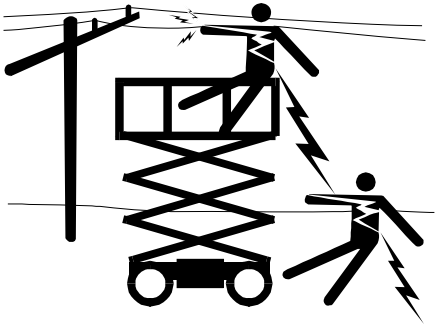

- Maintenir une distance minimale de sécurité par rapport aux lignes et aux appareils électriques ou toute autre pièce sous tension (exposée ou isolée), conformément à la distance minimale (D.M.) indiquée dans le tableau 1-1.
- Tenir compte des mouvements de la machine et de l'oscillation des lignes électriques.

Tableau 1-1. Distances minimales (D.M.)

Plage de tension (phase à phase)	DISTANCE MINIMALE en mètres (ft)
0 à 50 kV	3 (10)
Plus de 50 V à 200 kV	5 (15)
Plus de 200 kV à 350 kV	6 (20)
Plus de 350 kV à 500 kV	8 (25)
Plus de 500 kV à 750 kV	11 (35)
Plus de 750 kV à 1000 kV	14 (45)
NOTE : ***Cette condition s'applique, excepté lorsque les réglementations de l'employeur, locales ou gouvernementales sont plus strictes.***	

- Maintenir une distance d'au moins 3 m (10 ft) entre la machine ou ses occupants, leurs outils et leur équipement et tout appareil ou ligne électrique porteur de 50 000 volts ou moins. Ajouter 30 cm (1 ft) pour toute tension supplémentaire de 30 000 volts ou moins.

- La distance minimale peut être réduite si des barrières isolantes sont installées pour empêcher le contact et que ces barrières sont prévues pour la tension de la ligne à protéger. Ces barrières ne doivent pas faire partie de la machine (ni y être attachées). La distance minimale sera alors réduite à une distance comprise dans les dimensions de travail désignées de la barrière isolante. Cette détermination doit être faite par une personne qualifiée conformément aux spécifications de l'employeur, locales ou gouvernementales concernant les pratiques de travail près de matériel sous tension.

⚠ DANGER

NE PAS MANOEUVRER LA MACHINE NI DÉPLACER DU PERSONNEL DANS UNE ZONE INTERDITE (D.M.). SUPPOSER QUE TOUTES LES PIÈCES ET CÂBLES ÉLECTRIQUES SONT SOUS TENSION À MOINS D'ÊTRE SÛR QUE L'ALIMENTATION A ÉTÉ COUPÉE.

Risques de basculement

- Vérifier que le sol est capable de soutenir la charge maximale des pneus indiquée sur les autocollants de charge des pneus qui se trouvent sur le châssis, près de chaque roue. Ne pas conduire sur des surfaces meubles.
- L'utilisateur doit connaître la surface sur laquelle il va conduire. Ne pas conduire sur des pentes ou des dévers dépassant l'inclinaison admissible pour la machine

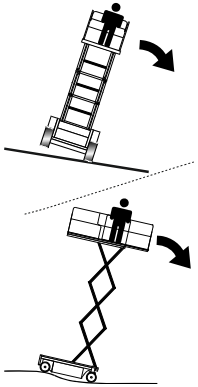

- Ne pas relever la plate-forme ni rouler avec la plate-forme relevée sur des surfaces inclinées, irrégulières ou meubles, ou à proximité. S'assurer que la machine se trouve sur une surface ferme, plane et uniforme avant de relever la plate-forme ou de conduire avec la plate-forme relevée.
- Avant de conduire la machine sur un plancher, un pont, un camion ou toute autre surface, vérifier que la surface est capable de supporter la charge.
- Ne jamais dépasser la charge mobile maximale spécifiée sur la plate-forme. Maintenir toutes les charges à l'intérieur de la plate-forme, sauf accord de JLG.

- Garder le châssis de la machine à au moins 0,6 m (2 ft) des trous, bosses, dévers, obstructions, débris et revêtements susceptibles de dissimuler des trous et autres dangers au niveau du sol.
- Ne jamais tenter d'utiliser la machine comme une grue. N'attacher la machine à aucune structure à proximité. Ne jamais attacher de fils électriques, câbles ou éléments similaires à la plate-forme.
- Ne pas couvrir les côtés de la plate-forme ni transporter d'éléments de très grande taille dans la plate-forme lorsque la machine est utilisée à l'extérieur. De tels éléments augmentent la surface de la machine exposée au vent.
- Ne pas augmenter la taille de la plate-forme avec des extensions de plancher ou des accessoires non agréés.
- Si le bras articulé ou la plate-forme est coincé(e) de telle sorte qu'une ou plusieurs roues ne touchent plus le sol, tout le personnel doit être dégagé avant d'essayer de libérer la machine. Utiliser des grues, chariots à fourche ou tout autre équipement approprié pour stabiliser la machine et dégager le personnel.

Risques d'écrasement et de collision

- L'ensemble du personnel sur la machine et au sol doit porter un casque approuvé.
- Maintenir les mains et les membres hors du bras articulé pendant son fonctionnement.
- Repérer la présence d'obstacles autour et au-dessus de la machine lors de la translation. S'assurer de l'espace disponible au-dessus, en dessous et sur les côtés de la plate-forme lors de son relevage et de son abaissement.

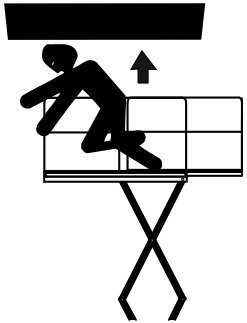

- En cours de fonctionnement, maintenir toutes les parties du corps à l'intérieur de la rambarde de la plate-forme.
- Toujours se faire aider par un guide de manoeuvre en cas de visibilité réduite.
- Tenir le personnel non opérant à une distance d'au moins 1,8 m (6 ft) de la machine lors des opérations de translation.
- Pour chaque déplacement, l'opérateur doit adapter la vitesse de déplacement à l'état du sol, aux embouteillages, à la visibilité, à l'inclinaison, à l'emplacement du personnel et à d'autres facteurs susceptibles de provoquer une collision ou des blessures.

- Tenir compte des distances de freinage en fonction de la vitesse de déplacement. Lors d'une translation à vitesse élevée, rétrograder en vitesse lente avant de s'arrêter. Ne rouler sur des pentes qu'à vitesse réduite.
- Ne pas rouler à des vitesses élevées dans des espaces restreints ou clos, ni en marche arrière.
- Toujours faire preuve d'une extrême prudence afin d'empêcher tout obstacle de heurter ou d'entraver les commandes ou les personnes à bord de la plate-forme.
- S'assurer que les opérateurs des autres machines en hauteur ou au sol sont conscients de la présence de l'élévateur à plate-forme. Couper l'alimentation des ponts roulants suspendus. Si nécessaire, barricader la zone concernée.
- Ne pas faire fonctionner la machine au-dessus du personnel au sol. Avertir le personnel de ne pas travailler, se tenir ni se déplacer sous une plate-forme relevée. Si nécessaire, barricader la zone concernée.

1.4 REMORQUAGE, LEVAGE ET TRANSPORT

- Ne jamais laisser du personnel à bord de la plate-forme lors du remorquage, levage ou transport de la machine.
- Ne pas remorquer cette machine, sauf en cas d'urgence, de dysfonctionnement, de panne d'alimentation ou de chargement/déchargement. Se reporter aux procédures de remorquage d'urgence.
- Veiller à ce que la plate-forme soit complètement rétractée et qu'elle ne contienne aucun outil avant de remorquer, lever ou transporter la machine.
- Pour lever la machine à l'aide d'un chariot à fourche, placer les fourches uniquement aux endroits prévus à cet effet sur la machine. Utiliser un chariot à fourche de capacité suffisante.
- Se reporter à la section 4 pour plus d'informations sur le levage.

Page laissée blanche intentionnellement.

SECTION 2. RESPONSABILITÉS DE L'UTILISATEUR, PRÉPARATION ET INSPECTION DE LA MACHINE

2.1 FORMATION DU PERSONNEL

Cette machine est une plate-forme élévatrice de personnel. Il est donc essentiel qu'il soit conduit et entretenu uniquement par du personnel formé à cet effet.

Les personnes étant sous l'influence de l'alcool ou de drogues ou sujettes à des crises, vertiges ou pertes de contrôle moteur ne doivent en aucun cas utiliser la machine.

Formation de l'opérateur

La formation de l'opérateur doit couvrir les domaines suivants :

1. Utilisation et limites des commandes de la plate-forme et au sol, des commandes d'urgence et des systèmes de sécurité.
2. Étiquettes, instructions et avertissements sur la machine.
3. Règles de l'employeur et réglementations officielles en vigueur.
4. Utilisation d'un dispositif antichute agréé.
5. Connaissance suffisante du fonctionnement mécanique de la machine pour être en mesure de reconnaître une panne ou un risque de panne.
6. Moyens les plus sûrs d'utiliser la machine à proximité d'obstructions aériennes, d'autres engins en déplacement et d'obstacles, de creux, de trous, de dévers.
7. Protection contre les risques que présentent des conducteurs électriques non isolés.
8. Exigences liées à une tâche ou une utilisation particulière de la machine.

Encadrement de la formation

La formation doit être dispensée par une personne qualifiée dans une zone ouverte sans obstacle, jusqu'à ce que l'élève soit capable de conduire et de faire fonctionner la machine en toute sécurité.

Responsabilité de l'opérateur

L'opérateur doit être averti qu'il a la responsabilité et le pouvoir d'éteindre la machine en cas de mauvais fonctionnement ou de tout problème de sécurité au niveau de la machine ou du lieu de travail.

2.2 PRÉPARATION, INSPECTION ET ENTRETIEN

Le tableau suivant couvre les inspections et procédures d'entretien périodiques de la machine recommandées par JLG Industries, Inc. Consulter la réglementation locale pour connaître les autres exigences concernant les élévateurs à plate-forme. Si nécessaire, augmenter la fréquence des inspections et procédures d'entretien quand la machine est utilisée dans un environnement difficile ou hostile, de manière très intensive ou dans des conditions rigoureuses.

NOTICE

POUR JLG INDUSTRIES, INC. UN TECHNICIEN AGRÉÉ EST UNE PERSONNE QUI A RÉPONDU AVEC SUCCÈS AUX EXIGENCES DE L'ÉCOLE DE FORMATION À L'ENTRETIEN DE JLG POUR LE MODÈLE DE PRODUIT JLG SPÉCIFIQUE.

Tableau 2-1. Tableau d'inspection et d'entretien

Type	Fréquence	Responsable principal	Qualification de l'entretien	Référence
Inspection avant mise en route	Chaque jour avant d'utiliser la machine, ou à chaque changement d'opérateur.	Utilisateur ou opérateur	Utilisateur ou opérateur	Manuel d'utilisation et de sécurité
Inspection avant livraison (voir la Note)	Avant chaque livraison de vente, concession de bail ou location.	Propriétaire, concessionnaire ou utilisateur	Mécanicien JLG qualifié	Manuel d'entretien et de maintenance et formulaire d'inspection JLG applicable
Inspection périodique	En service depuis 3 mois ou 150 heures, selon la première des échéances, ou Hors service pendant plus de 3 mois, ou Machine d'occasion.	Propriétaire, concessionnaire ou utilisateur	Mécanicien JLG qualifié	Manuel d'entretien et de maintenance et formulaire d'inspection JLG applicable
Inspection annuelle de la machine	Une fois par an, dans les 13 mois suivant l'inspection précédente.	Propriétaire, concessionnaire ou utilisateur	Technicien agréé (recommandé)	Manuel d'entretien et de maintenance et formulaire d'inspection JLG applicable
Entretien préventif	Aux intervalles spécifiés dans le manuel d'entretien et de maintenance.	Propriétaire, concessionnaire ou utilisateur	Mécanicien JLG qualifié	Manuel d'entretien et de maintenance
NOTE : *Les formulaires d'inspection sont disponibles auprès de JLG. Utiliser le manuel d'entretien et de maintenance pour effectuer les inspections.*				

Inspection avant mise en route

L'inspection avant mise en route doit inclure chaque point suivant :

1. **Propreté** – S'assurer de l'absence de fuites (huile, carburant ou liquide de batterie) ou de corps étrangers sur toutes les surfaces. Signaler toute fuite au personnel d'entretien concerné.
2. **Structure** – Inspecter la structure de la machine en vue de détecter les bosselures, dommages, soudures ou métal de base fissurés ou autres anomalies.

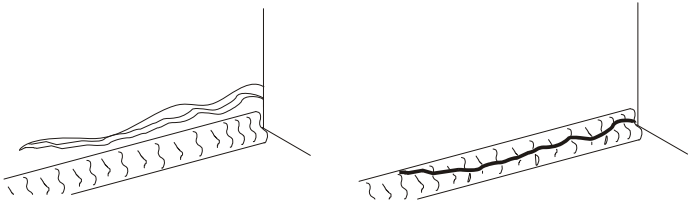

3. **Autocollants et panonceaux** – Vérifier qu'ils sont tous propres et lisibles. S'assurer qu'aucun autocollant ou panonceau ne manque. Veiller à nettoyer ou remplacer tout autocollant ou panonceau illisible.
4. **Manuels d'utilisation et de sécurité** – S'assurer qu'un exemplaire du manuel d'utilisation et de sécurité, du manuel de sécurité AEM (États-Unis uniquement) et du manuel des responsabilités ANSI (États-Unis uniquement) se trouve dans la boîte de rangement résistante aux intempéries.
5. **Ronde d'inspection** – Voir la figure 2-1
6. **Batterie** – La charger selon le besoin.
7. **Carburant** (machines à moteur à combustion) – Ajouter du carburant approprié selon le besoin.
8. **Circuit d'huile moteur** (le cas échéant) – S'assurer que le niveau d'huile moteur se trouve au repère maximum sur la jauge d'huile et que le bouchon de remplissage est solidement fixé.
9. **Niveaux des liquides** – Vérifier le niveau d'huile hydraulique. Veiller à ajouter de l'huile hydraulique selon le besoin.
10. **Accessoires** – Pour connaître les instructions spécifiques préconisées pour l'inspection, l'utilisation et l'entretien, consulter le manuel d'utilisation et de sécurité approprié de chaque accessoire installé sur la machine.
11. **Contrôle de fonctionnement** – Une fois la ronde d'inspection terminée, effectuer un contrôle de fonctionnement de tous les systèmes dans une zone ne présentant aucun obstacle en hauteur ni au sol. Se reporter à la section 4 pour des instructions d'utilisation plus spécifiques.

Contrôle de fonctionnement

Pour effectuer le contrôle de fonctionnement, procéder comme suit :

1. Depuis la console des commandes au sol avec la plate-forme vide :
   - **a.** Vérifier que toutes les protections d'interrupteurs et de manipulateurs de commande sont en place.
   - **b.** Actionner toutes les commandes et vérifier tous les contacteurs de fin de course et disjoncteurs.
   - **c.** Vérifier la descente manuelle
   - **d.** S'assurer que toutes les commandes de la machine sont désactivées lorsque le bouton d'arrêt d'urgence est enfoncé.
2. Depuis la console de commande de la plate-forme :
   - **a.** S'assurer que la console de commande est solidement fixée au bon emplacement.
   - **b.** Vérifier que toutes les protections d'interrupteurs et de manipulateurs de commande sont en place.
   - **c.** Actionner toutes les commandes et vérifier tous les contacteurs de fin de course et disjoncteurs.
   - **d.** S'assurer que toutes les commandes de la machine sont désactivées lorsque le bouton d'arrêt d'urgence est enfoncé.

3. Plate-forme en position de transport (d'arrimage) :
   a. Conduire la machine sur une pente, sans dépasser l'inclinaison admissible, et s'arrêter pour s'assurer que les freins la retiennent.
   b. Vérifier que le témoin de basculement fonctionne correctement. Le témoin doit être allumé quand la machine est inclinée.

Tableau 2-2. Hauteur maximale de coupure vitesse rapide de translation

Modèle	Hauteur de coupure vitesse rapide de translation	
1930ES	1,4 m	56 in
2030ES	1,8 m	70 in
2630ES	1,9 m	76 in
2646ES	1,9 m	76 in
3246ES	1,9 m	76 in

Tableau 2-3. Basculement par rapport à la hauteur

Modèle	Paramètre de basculement (longitudinalement)	Paramètre de basculement (latéralement)	Montée maximale du plancher	
	Degrés		Mètres	Feet
1930ES	3	1,5 2 2,5 3	5,7 4,3 3,4 2,7	18.75 (maximum) 14 11 9
2030ES	3	1,5 2 2,5 3	6 4,5 3,7 3	20 (maximum) 15 12 10
2630ES	3	1,5 2 2,5 3	7,7 6 4,9 4	25.4 (maximum) 20 16 13
2646ES	3	2 2,5 3	7,9 6,7 6	26 (maximum) 22 20
3246ES	3	2 2,5 3	9,7 6,7 6	31.75 (maximum) 22 20

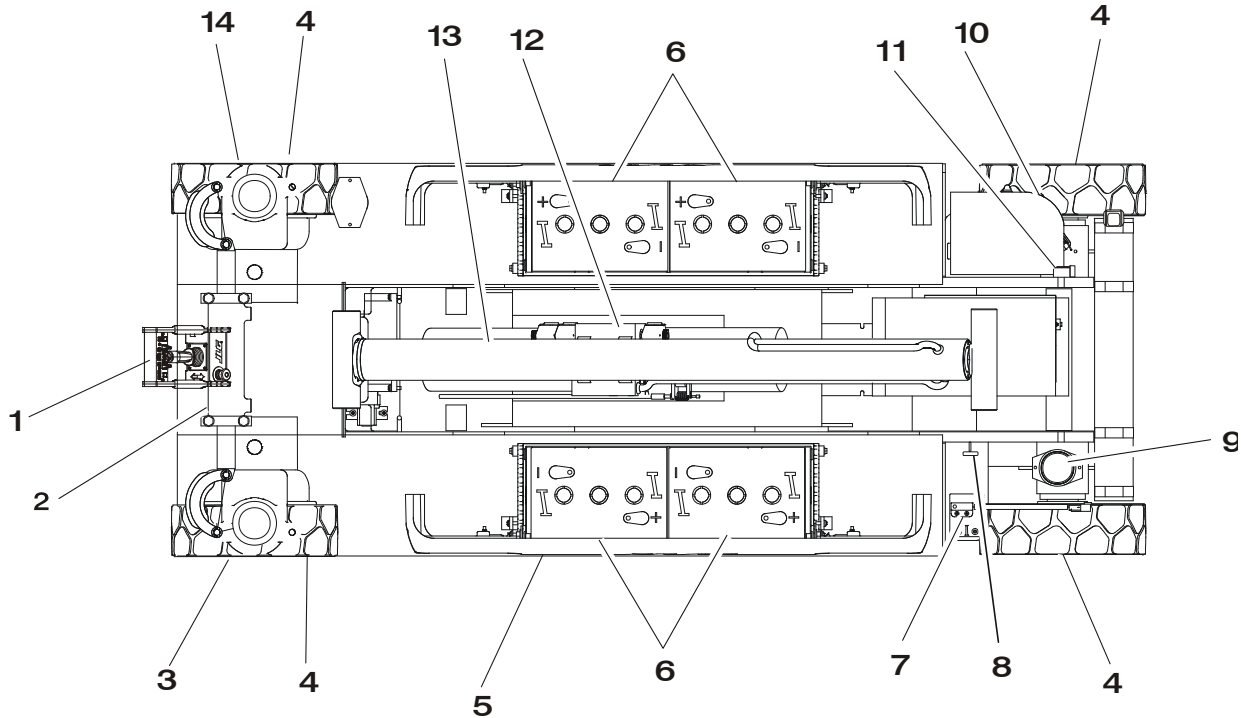

Figure 2-1. Ronde d'inspection quotidienne - Fiche 1 de 3

Généralités

GÉNÉRALITÉS

Commencer la “ronde d'inspection” par le point 1, comme indiqué sur le schéma. Poursuivre vers la gauche (vue du dessus) en contrôlant, dans l’ordre, chaque élément de la liste de vérifications suivante.

⚠ AVERTISSEMENT

POUR ÉVITER TOUT RISQUE DE BLESSURES, S’ASSURER QUE LA MACHINE EST HORS TENSION LORS DE LA RONDE D’INSPECTION.

NOTICE

NE PAS OUBLIER DE CONTRÔLER VISUELLEMENT LE DESSOUS DU CHÂSSIS. CETTE ZONE PRÉSENTE SOUVENT DES PROBLÈMES POUVANT CAUSER D’IMPORTANTS DÉGÂTS À LA MACHINE.

NOTE : *Pour chaque élément, s’assurer qu’il n’y a pas de pièces desserrées ou manquantes, que les éléments sont solidement fixés et qu’il n’y a aucun dommage apparent en plus des autres critères mentionnés.*

1. Console de commande de la plate-forme - Panonceau en place et lisible, le levier et les interrupteurs de commande reviennent en position neutre, le blocage du levier de commande et l’interrupteur d’arrêt d’urgence fonctionnent correctement, manuel dans la boîte de rangement.
2. Vérin de direction - Voir la Note.
3. Pivot de fusée, tige de raccordement, moteur d’entraînement et timonerie de direction (avant gauches) - Voir la Note.
4. Roues et pneus - Correctement fixés, pas d'écrous de roue manquants. Voir la section 6, Pneus et roues. Vérifier que les roues sont en bon état et non corrodées.
5. Système de protection contre les nids-de-poule – Voir la Note.
6. Compartiment batteries - Niveau d’électrolyte correct.
7. Interrupteur de proximité - Voir la Note.
8. Descente manuelle - Voir la Note.
9. Gyrophare - Voir la Note.
10. Commandes au sol - Panonceau en place et lisible, les interrupteurs de commande reviennent en position neutre, l’interrupteur d’arrêt d’urgence fonctionne correctement. Fonctions des commandes clairement indiquées.

Figure 2-2. Ronde d'inspection quotidienne - Fiche 2 de 3

11. Interrupteur rotatif - Voir la Note.

12. Pompe/moteur hydraulique, installation de la vanne de commande - Pas de fils électriques ou flexibles suspendus, pas de fils endommagés ou cassés. Voir la Note.

13. Vérin de relevage - Voir la Note.

14. Pivot de fusée, tige de raccordement, moteur d'entraînement et timonerie de direction (avant gauches) - Voir la Note.

15. Bras articulés, pivots d'articulation et plaques d'usure coulissantes (pas illustrés) - Voir la Note.

16. Installation de la plate-forme/de la main courante (pas illustrée) - Voir la Note.

Figure 2-3. Ronde d'inspection quotidienne - Fiche 3 de 3

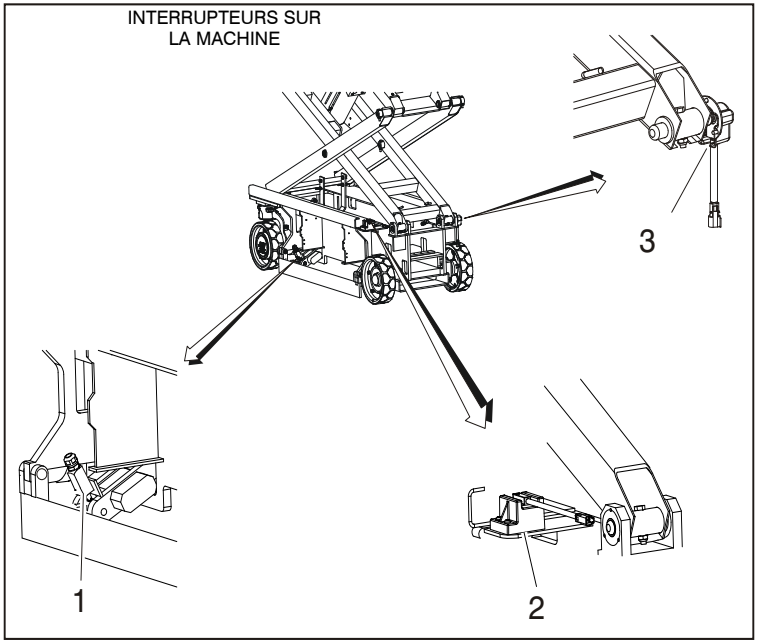

NOTE : *Élément 1 - emplacement pour les machines antérieures aux N/S suivants :*

1930ES - construites aux États-Unis - N/S 0200150266

- construites en Belgique - N/S 1200007882

2030ES/2630ES - construites aux États-Unis - N/S 0200152825

- construites en Belgique - N/S 1200008481

2630ES/3246ES - construites aux États-Unis - N/S 0200151610

- construites en Belgique - N/S 1200008265

NOTE : *Élément 2 - emplacement pour les machines antérieures aux N/S suivants :*

1930ES - construites aux États-Unis - N/S 0200150266

- construites en Belgique - N/S 1200007882

2030ES/2630ES - construites aux États-Unis - N/S 0200152825

- construites en Belgique - N/S 1200008481

2646ES/3246ES - construites aux États-Unis - N/S 0200151606

- construites en Belgique - N/S 1200008265

1. Interrupteur de nid-de-poule (généralement sur le côté opposé de la machine)
2. Interrupteur de proximité
3. Interrupteur d'angle rotatif

Figure 2-4. Emplacement des interrupteurs - 1 de 2

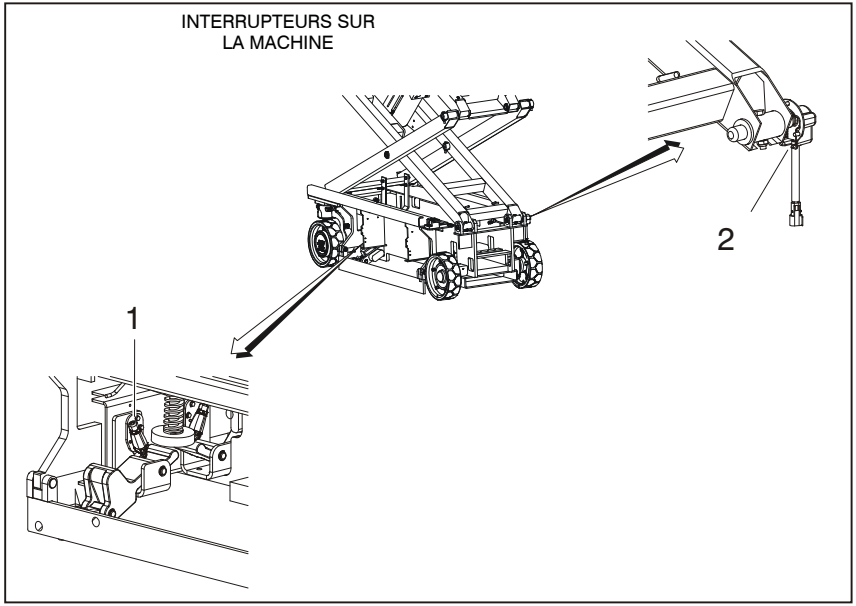

NOTE : *Élément 1 - emplacement pour les machines des N/S suivants à aujourd'hui :*

1930ES - construites aux États-Unis - N/S 0200151266

- construites en Belgique - N/S 1200007882

2030ES/2630ES - construites aux États-Unis - N/S 0200152825

- construites en Belgique - N/S 1200008481

2630ES/3246ES - construites aux États-Unis - N/S 0200151610

- construites en Belgique - N/S 1200008265

1. Interrupteur de nid-de-poule (généralement sur le côté opposé de la machine)

2. Interrupteur d'angle rotatif

Figure 2-5. Emplacement des interrupteurs - 2 de 2

Page laissée blanche intentionnellement.

SECTION 3. RESPONSABILITÉS DE L'UTILISATEUR ET COMMANDE DE LA MACHINE

3.1 GÉNÉRALITÉS

NOTICE

LE FABRICANT N'AYANT AUCUN CONTRÔLE DIRECT SUR L'UTILISATION ET LE FONCTIONNEMENT DE LA MACHINE, LE RESPECT DES PRATIQUES DE SÉCURITÉ APPROPRIÉES EN LA MATIÈRE RELÈVE DE LA RESPONSABILITÉ DE L'UTILISATEUR ET DE SON PERSONNEL EXPLOITANT.

Cette section fournit les informations nécessaires à la compréhension des fonctions des commandes. Sont notamment détaillées les caractéristiques et limites de fonctionnement, ainsi que le rôle et la fonction des commandes et des indicateurs. Il est important que l'utilisateur lise et comprenne les procédures adéquates avant de faire fonctionner la machine. Ces procédures contribuent à assurer une durée de vie optimale et un fonctionnement sûr de la machine.

3.2 FORMATION DU PERSONNEL

Cet élévateur à ciseaux est une plate-forme élévatrice de personnel. Il est donc essentiel qu'il soit conduit et entretenu uniquement par du personnel autorisé et qualifié qui aura fait preuve d'une bonne connaissance de son utilisation et de son entretien. Il est important que quiconque devant être affecté à et assumer la responsabilité de l'utilisation et de l'entretien de la machine suive un programme de formation approfondi et soit soumis à une période d'essai lui permettant de se familiariser avec les caractéristiques de la machine avant de l'utiliser.

Les personnes étant sous l'influence de l'alcool ou de drogues ou sujettes à des crises, vertiges ou pertes de contrôle moteur ne doivent en aucun cas être autorisées à utiliser la machine.

Formation de l'opérateur

La formation de l'opérateur doit couvrir les domaines suivants :

1. Utilisation et limites des commandes de la plate-forme, des commandes au sol, des commandes d'urgence et des systèmes de sécurité.
2. Connaissance et compréhension de ce manuel et du marquage des fonctions des commandes, des instructions et des avertissements apposés sur la machine.
3. Connaissance et compréhension de toutes les règles de sécurité de l'employeur et de la réglementation locale, régionale et nationale, notamment savoir reconnaître et éviter les risques potentiels sur le lieu de travail, plus particulièrement en rapport avec le travail effectué.
4. Utilisation correcte de tout l'équipement de protection individuelle requis.

5. Connaissance suffisante du fonctionnement mécanique de la machine pour être en mesure de reconnaître une panne ou un risque de panne.
6. Moyens les plus sûrs d'utiliser la machine à proximité d'obstructions aériennes, d'autres engins en déplacement, d'obstacles, de creux, de trous, de dévers, etc. sur la surface du sol.
7. Protection contre les risques que présentent des conducteurs électriques non isolés.
8. Toute autre exigence liée à une tâche ou une utilisation particulière de la machine.

Encadrement de la formation

La formation doit être dispensée par une personne qualifiée dans une zone ouverte sans obstacle, jusqu'à ce que l'élève soit capable de conduire la machine en toute sécurité dans un espace de travail encombré.

Responsabilité de l'opérateur

L'opérateur doit être averti qu'il a la responsabilité et le pouvoir d'éteindre la machine en cas de mauvais fonctionnement ou de tout problème de sécurité au niveau de la machine ou du lieu de travail, et de demander des instructions à son supérieur ou à un distributeur JLG agréé avant de continuer.

NOTE : *Le fabricant ou le revendeur mettront à disposition du personnel de formation qualifié lors de la livraison de la ou des première(s) machine(s) et, par la suite, sur demande du client ou de son personnel.*

3.3 CARACTÉRISTIQUES ET LIMITES DE FONCTIONNEMENT

Généralités

Une connaissance approfondie des caractéristiques et des limites de fonctionnement de la machine constitue toujours la première condition requise de chaque utilisateur, quelle que soit son expérience avec des types d'équipement similaires.

Panonceaux

Les points importants à ne pas oublier lors de l'utilisation de la machine sont indiqués aux postes de commande par des panonceaux DANGER, AVERTISSEMENT, ATTENTION, IMPORTANT et INSTRUCTIONS. Ces informations sont placées à divers endroits afin d'alerter le personnel des risques potentiels qu'impliquent les caractéristiques de fonctionnement et les limites de charge de la machine. Voir l'avant-propos pour obtenir une définition des panonceaux susmentionnés.

Capacités

Le relevage de la plate-forme au-dessus de l'horizontale avec ou sans charge repose sur les critères suivants :

1. La machine se trouve sur une surface uniforme, ferme et plane.
2. La charge correspond aux valeurs nominales spécifiées par le fabricant.
3. Tous les systèmes de la machine fonctionnent correctement.

Stabilité

Cette machine, utilisée dans la conception d'origine de JLG, conformément à la charge nominale spécifiée et sur une surface uniforme, ferme et plane, constitue un élévateur à plate-forme stable pour toutes les positions de la plate-forme.

3.4 COMMANDES ET INDICATEURS

Poste de commande au sol

⚠ AVERTISSEMENT

NE PAS FAIRE FONCTIONNER LA MACHINE À PARTIR DU POSTE DE COMMANDE AU SOL LORSQUE DU PERSONNEL EST À BORD DE LA PLATE-FORME, SAUF EN CAS D'URGENCE.

EFFECTUER LE PLUS DE VÉRIFICATIONS ET D'INSPECTIONS POSSIBLE AVANT UTILISATION DEPUIS LE POSTE DE COMMANDE AU SOL.

NOTE : *Lorsque la machine est éteinte pour la garer pour la nuit ou pour charger les batteries, l'interrupteur d'arrêt d'urgence et le sélecteur d'alimentation doivent être placés sur arrêt pour éviter de décharger les batteries.*

1. Interrupteur de commande Plate-forme/Sol
   Sélecteur d'alimentation à trois positions actionné par clé qui alimente les commandes de la plate-forme ou au sol en courant, selon la position sélectionnée. En position Plate-forme, le sélecteur alimente l'interrupteur d'arrêt d'urgence au niveau des commandes de la plate-forme. En position Sol, l'interrupteur alimente la commande au sol. L'arrêt d'urgence du poste de commande au sol alimente le sélecteur à clé. Lorsque le sélecteur d'alimentation est en position centrale d'arrêt, l'alimentation des commandes de la plate-forme et au sol est coupée.
2. Interrupteur de relevage/abaissement de plate-forme - Interrupteur de commande de montée instantané à trois positions permettant de relever ou d'abaisser la plate-forme selon la position dans laquelle il est placé
3. Interrupteur d'arrêt d'urgence - Interrupteur d'arrêt d'urgence à deux positions, rouge, en forme de champignon qui, placé en position de marche avec le sélecteur d'alimentation sur Sol, alimente le poste de commande

au sol en courant. Cet interrupteur peut également être utilisé pour mettre les commandes hors tension en cas d'urgence. Le courant circule lorsque l'interrupteur est sorti (marche), et est coupé lorsque l'interrupteur est enfoncé.

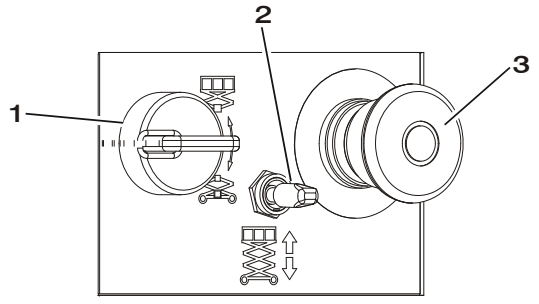

1. Sélecteur à clé
2. Interrupteur de relevage/abaissement de plate-forme
3. Interrupteur d'arrêt d'urgence

Figure 3-1. Poste de commande au sol

4. État du chargeur de batterie – Ce panneau, situé à droite de la boîte de commandes au sol, est conçu pour fournir l'indication précise de l'état du chargeur de batterie.
   - **a.** Vert = Charge terminée
   - **b.** Jaune = Charge en cours
   - **c.** Rouge = Charge anormale

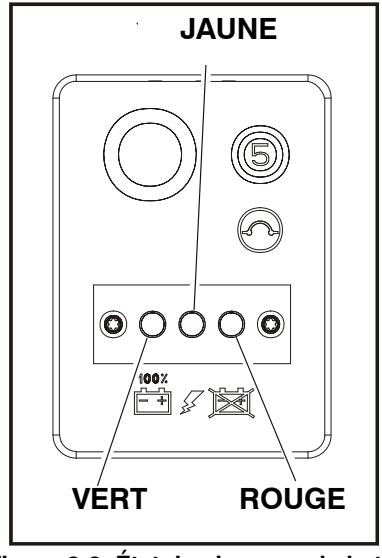

Figure 3-2. État du chargeur de batterie

3.5 POSTE DE COMMANDE DE LA PLATE-FORME

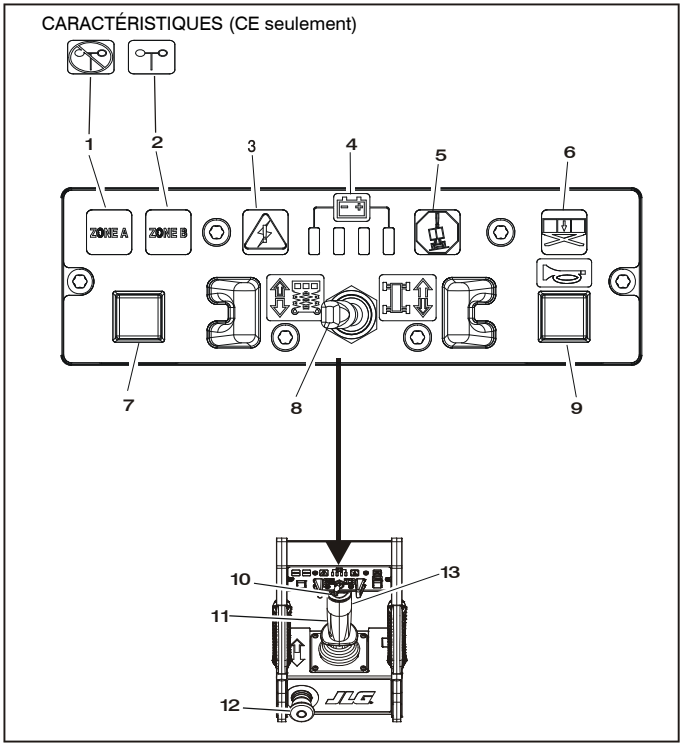

1. Charge en intérieur (CE) / zone A (ANSI)*
2. Charge en extérieur (CE) / zone B (ANSI)
3. Alerte du système
4. Indicateur de batterie déchargée
5. Témoin de basculement
6. Témoin de surcharge
7. Sélecteur de charge
8. Sélecteur de translation/relevage
9. Avertisseur
10. Interrupteur de direction
11. Manipulateur
12. Interrupteur d'arrêt d'urgence
13. Interrupteur de déclenchement

NOTE : **Il n'y a pas de témoin sur la machine à charge simple de norme ANSI.*

Figure 3-3. Poste de commande de la plate-forme

NOTE : *Le panneau des témoins des commandes de la plate-forme utilise des symboles de forme différente pour indiquer à l'opérateur les différentes situations de fonctionnement qui peuvent se présenter. La signification de ces symboles est expliquée ci-après.*

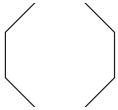

Signale une situation potentiellement dangereuse qui, si elle n'est pas corrigée, risque d'entraîner des blessures graves voire mortelles. Ce témoin est rouge.

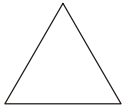

Signale une condition de fonctionnement anormale qui, si elle n'est pas corrigée, peut entraîner des dégâts ou la panne de la machine. Ce témoin est jaune.

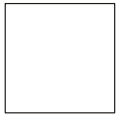

Indique des informations importantes sur les conditions de fonctionnement, par exemple les procédures essentielles pour un fonctionnement en toute sécurité. Ce témoin est vert, à l'exception du témoin de charge qui peut être vert ou jaune en fonction de la position de la plate-forme.

1. Charge en intérieur (CE) / zone A (ANSI/AUS) - Ce témoin s'allume quand la charge en intérieur (CE) ou zone A (ANSI/AUS) est sélectionnée.
2. Charge en extérieur (CE) / zone B (ANSI/AUS) - Ce témoin s'allume quand la charge en extérieur (CE) ou zone B (ANSI/AUS) est sélectionnée.
3. Témoin d'alerte du système – Ce témoin s'allume avec un code d'anomalie clignotant et indique qu'il y a un problème dans le système.
4. Indicateur de batterie déchargée – Ce jeu de témoins est conçu pour informer l'opérateur de l'état de charge de la batterie.
5. Témoin d'avertissement de basculement - Témoin d'avertissement rouge situé sur le tableau de commande qui s'allume lorsque le châssis se trouve sur une pente dont l'inclinaison est supérieure aux caractéristiques spécifiées pour la machine.
6. Témoin de surcharge (le cas échéant) – Indique que la plate-forme a été surchargée. Une alarme sonore signale également quand la plate-forme est surchargée.

NOTE : *Si le témoin de surcharge est allumé, toutes les fonctions sont désactivées au niveau des commandes de la plate-forme. À l'aide des commandes au sol ou de descente manuelle, abaisser complètement la machine et réduire le poids dans la plate-forme de façon à ne pas dépasser la charge mobile nominale indiquée sur l'autocollant de capacité de charge.*

7. Sélecteur de charge – Sur toutes les machines modèles 2630ES/3246ES, cet interrupteur permet de sélectionner la zone de charge admissible. Sur toutes les machines de norme CE sauf le modèle 2630ES, cet interrupteur permet de sélectionner la zone de charge en intérieur ou en extérieur.

8. Sélecteur de relevage/translation – Cet interrupteur permet de sélectionner la commande de translation ou de relevage. Après avoir sélectionné une commande, le contrôleur doit être placé dans la bonne direction afin d'activer cette commande. La fonction doit être sélectionnée avec le manipulateur en position neutre. Sinon, la sélection de fonction ne se produit pas.

9. Avertisseur – Quand il est activé, cet interrupteur à bouton-poussoir permet à l'opérateur d'avertir le personnel se trouvant sur le site de travail lorsqu'il utilise la machine dans cette zone.

10. Interrupteur de direction – Il s'agit d'un interrupteur à bascule situé en haut de la poignée de commande. Si cet interrupteur est actionné vers la droite, les roues sont dirigées vers la droite. S'il est actionné vers la gauche, les roues sont dirigées vers la gauche.

11. Manipulateur – La poignée de commande contrôle trois fonctions : la translation, le relevage et la direction. L'interrupteur de translation/relevage doit être sélectionné avant de bouger la poignée de contrôle. Une fois la fonction de translation sélectionnée, le déplacement vers l'avant de la poignée de commande dirige la machine en marche avant, tandis que le déplacement de la poignée de commande vers l'arrière dirige la machine en marche arrière. Une fois la fonction de relevage sélectionnée, le déplacement vers l'arrière de la poignée de commande relève la plate-forme tandis que son déplacement vers l'avant l'abaisse. La vitesse de toutes les fonctions sélectionnées est contrôlée proportionnellement par rapport à la distance de déplacement du manipulateur à main. L'interrupteur à bascule de direction situé à l'extrémité du manipulateur à main déplace les roues directrices dans le sens dans lequel il est activé (droite ou gauche).

12. Interrupteur d'arrêt d'urgence – Interrupteur d'arrêt d'urgence à deux positions, rouge, en forme de champignon permettant d'alimenter le poste de commande de la plate-forme en courant et de mettre les commandes de la plate-forme hors tension en cas d'urgence. Lorsque le sélecteur d'alimentation est en position Plate-forme, le courant circule lorsque l'interrupteur est sorti (marche), et est coupé lorsque l'interrupteur est enfoncé (arrêt).

13. Interrupteur de déclenchement – Cet interrupteur se trouve sur le devant du manipulateur. L'interrupteur de déclenchement agit comme un interrupteur d'activation : il doit être enfoncé pour pouvoir utiliser les fonctions de translation, de direction et de relevage. Quand il est relâché, la fonction en cours d'utilisation s'arrête.

ATTENTION

SI LE TÉMOIN D'AVERTISSEMENT DE BASCULEMENT EST ALLUMÉ OU SI L'AVERTISSEUR RETENTIT ALORS QUE LA PLATE-FORME EST RELEVÉE, ABAISSER COMPLÈTEMENT LA PLATE-FORME, PUIS REMETTRE LA MACHINE À NIVEAU AVANT DE RELEVER LA PLATE-FORME.

14. Avertisseur sonore de basculement - L'avertisseur sonore de basculement est activé lorsque le châssis se trouve sur une pente dont l'inclinaison est supérieure aux caractéristiques spécifiées pour la machine et que la plate-forme est relevée.

NOTE : *Les machines de norme ANSI/CSA/AUS sont équipées d'un système de blocage du basculement qui interrompt les commandes de translation et de relevage lorsque le châssis se trouve sur une surface en pente supérieure à ce qui est autorisée et que la plate-forme est relevée.*

ATTENTION

NE PAS ABAISSER LA PLATE-FORME SANS AVOIR COMPLÈTEMENT RÉTRACTÉ SON EXTENSION.

ATTENTION

NE PAS FAIRE FONCTIONNER LA MACHINE SI LA VITESSE RAPIDE EST ACTIVÉE ALORS QUE LA PLATE-FORME EST RELEVÉE AU-DESSUS DE LA POSITION D'ARRIMAGE.

3.6 TÉMOIN NUMÉRIQUE MULTIFONCTION

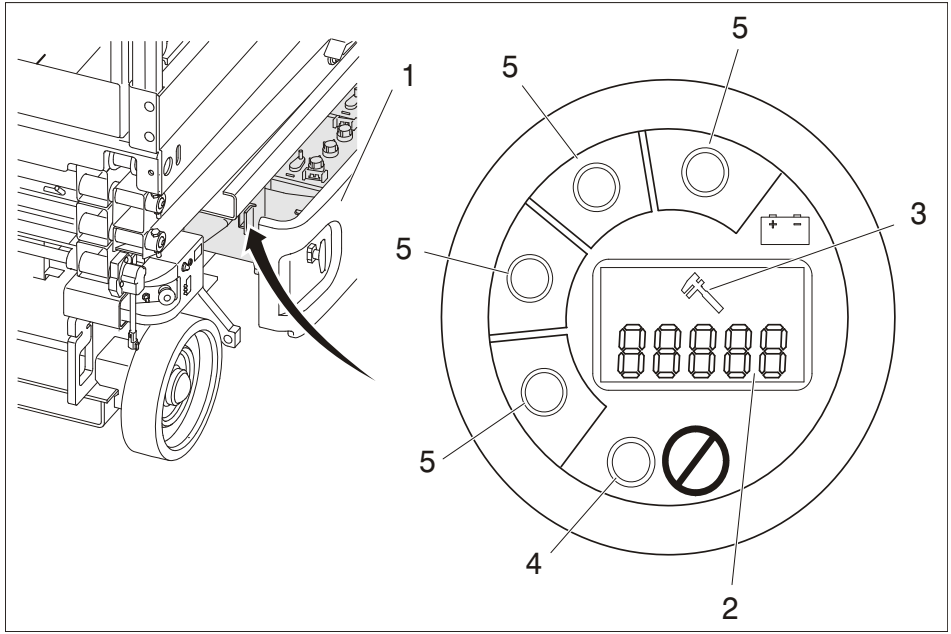

1. Compartiment batteries
2. Écran à cristaux liquides de code d'anomalie
3. Icône de clé (anomalie)
4. DEL d'anomalie
5. Indicateur de batterie déchargée

Figure 3-4. Témoin numérique multifonction

NOTE : *Voir Figure 3-4., Témoin numérique multifonction.*

Un témoin numérique multifonction se trouve dans le compartiment batteries sur le côté gauche de la machine. La raison d'être du témoin numérique multifonction est d'afficher les codes d'anomalie lorsqu'un problème fonctionnel survient sur la machine. Le témoin numérique multifonction est branché au connecteur de diagnostic dans le compartiment batteries.

Lorsqu'un problème survient :

1. Un code d'anomalie de trois à cinq chiffres s'affiche sur l'écran à cristaux liquides de code d'anomalie.

NOTE : *Lorsqu'il y a plusieurs codes d'anomalie, chacun d'entre eux s'affiche sur l'écran à cristaux liquides pendant 3 secondes avant de céder la place au code suivant. Une fois que le dernier code d'anomalie actif a été affiché, le cycle d'affichage des codes se répète indéfiniment jusqu'à ce que les anomalies soient corrigées.*

2. L'icône de clé s'affiche sur l'écran à cristaux liquides de code d'anomalie.
3. La DEL rouge d'anomalie s'allume (cela ne s'applique pas aux codes d'anomalie 00x, pour lesquels la DEL ne s'allume pas).

NOTE : *Pour les codes d'anomalie et leurs descriptions, se reporter à la Section 4.14, TABLEAUX DE VÉRIFICATION DES CODES D'ANOMALIE.*

Des indicateurs de batterie déchargée se trouvent également sur le témoin numérique multifonction. Ces DEL vertes indiquent le niveau de charge des batteries.

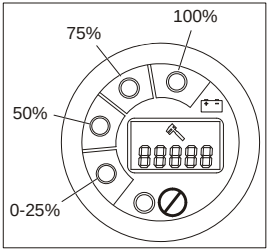

Charge des batteries

NOTE : *Lorsque les batteries sont complètement déchargées, la DEL dans la "zone rouge" correspondant à la plage 0-25 % clignote.*

- Les indicateurs de batterie déchargée transmettent la même information que ceux se trouvant sur le poste de commande de la plate-forme. (voir Figure 3-3., Poste de commande de la plate-forme)
- Dans des conditions de translation normales, les indicateurs de batterie déchargée sont allumés. Lorsqu'il y a un code d'anomalie (autre que les codes d'anomalie 00x), les indicateurs de batterie déchargée sont éteints.

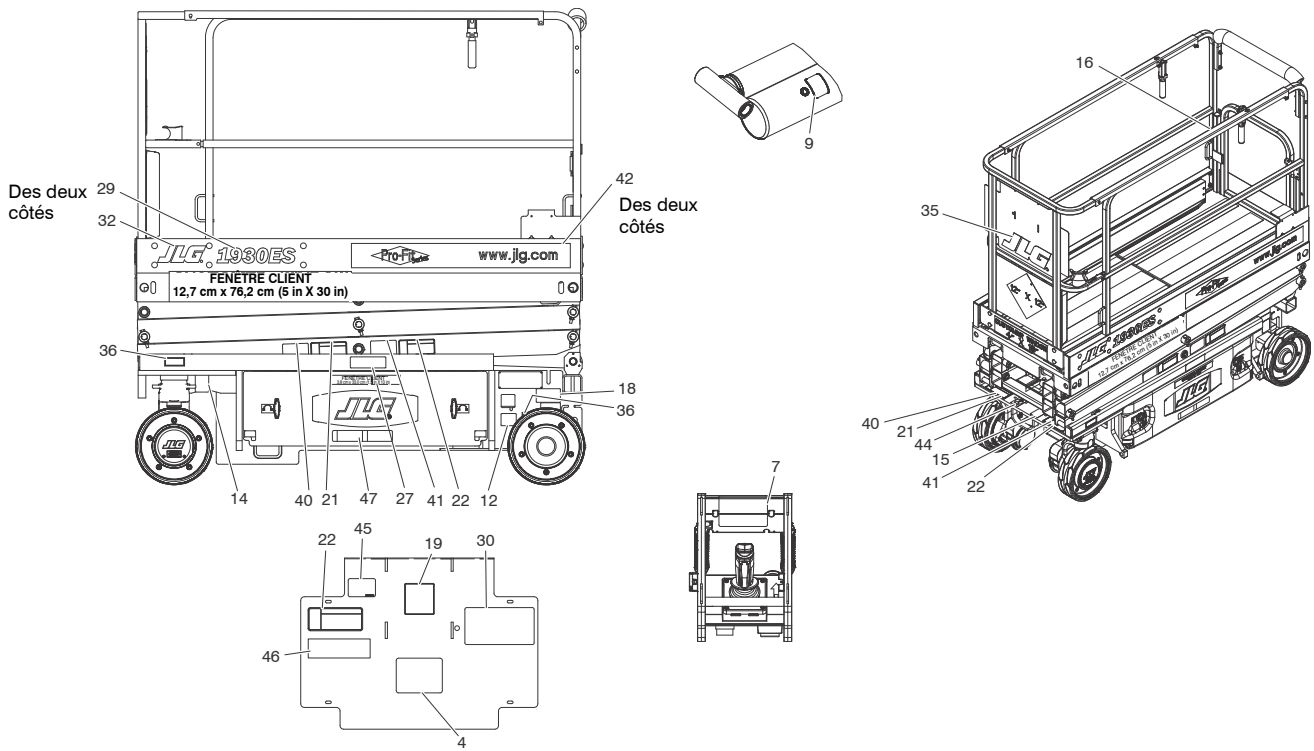

Figure 3-4. Emplacement des autocollants - 1930ES - Fiche 1 de 2

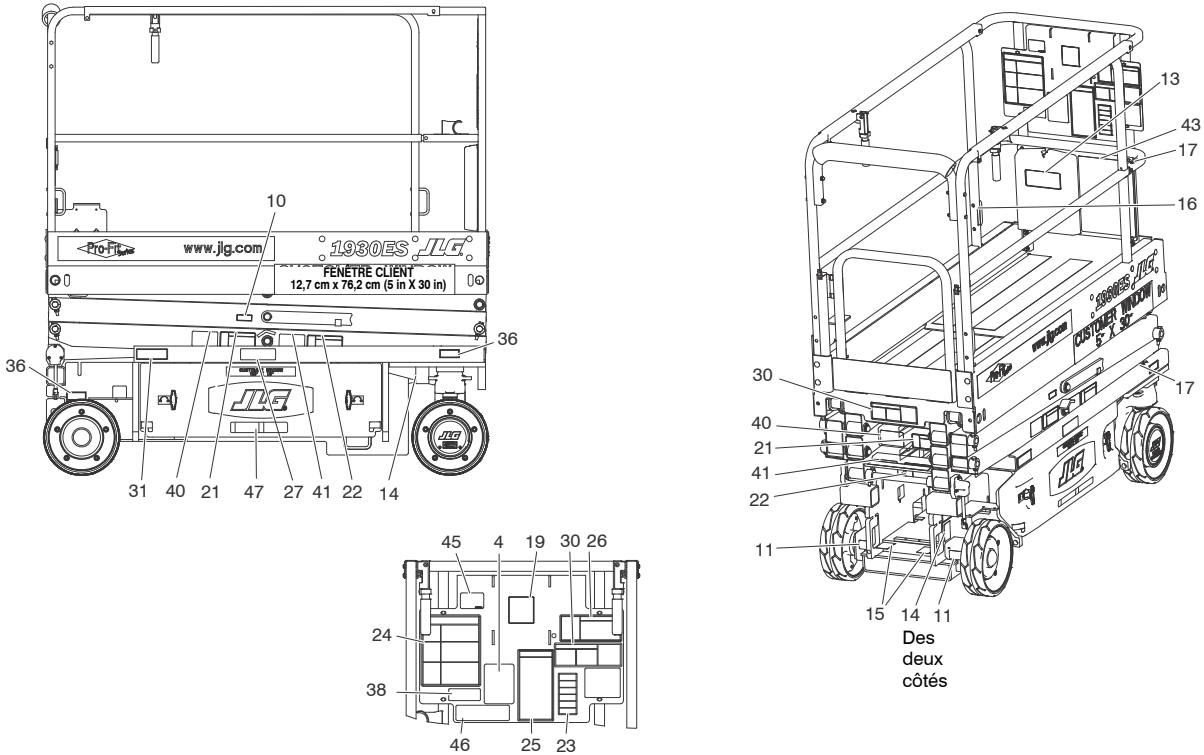

Figure 3-5. Emplacement des autocollants - 1930ES - Fiche 2 de 2

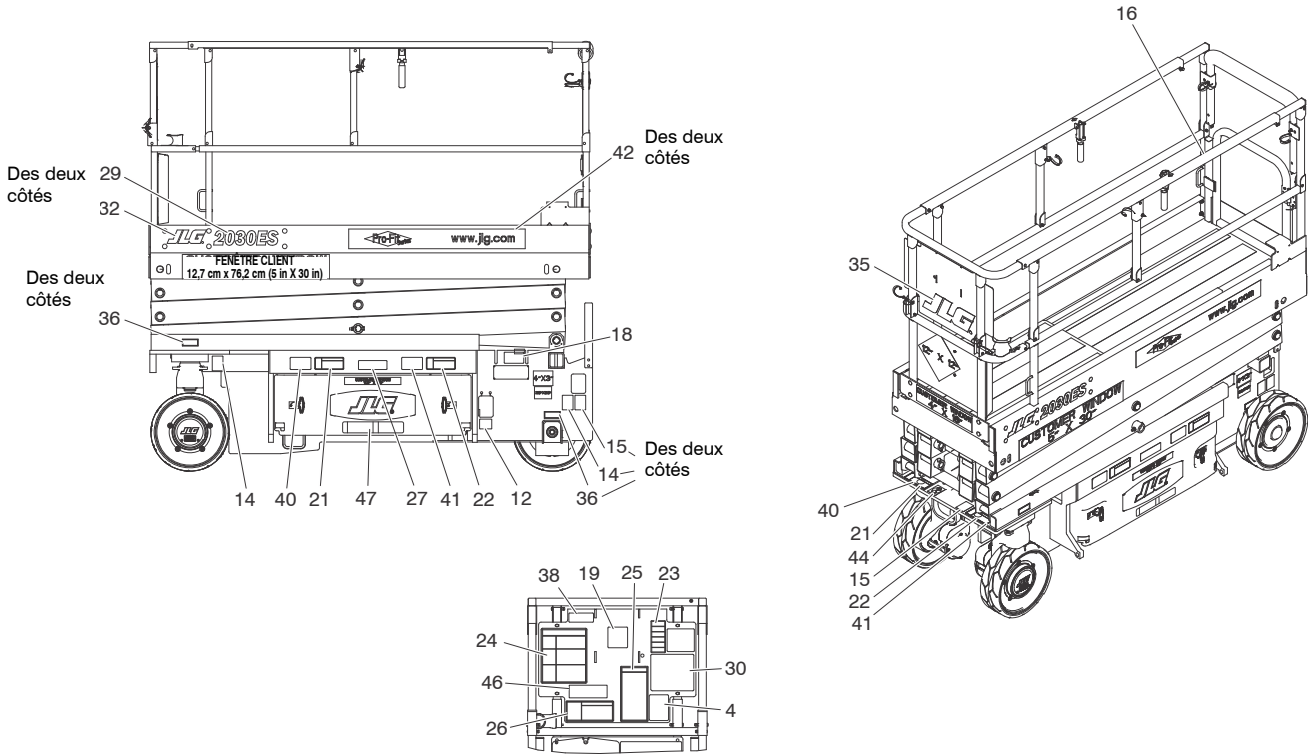

Figure 3-6. Emplacement des autocollants - 2030ES et 2630ES - Fiche 1 de 2

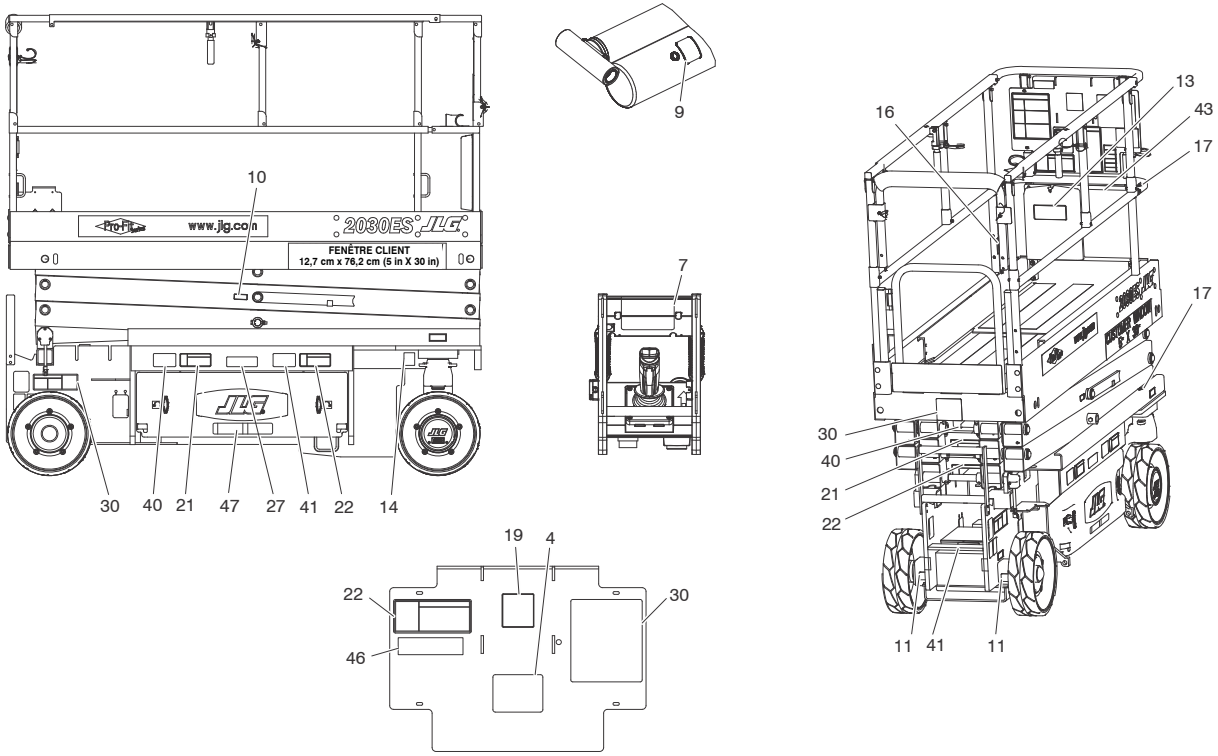

Figure 3-7. Emplacement des autocollants - 2030ES et 2630ES - Fiche 2 de 2

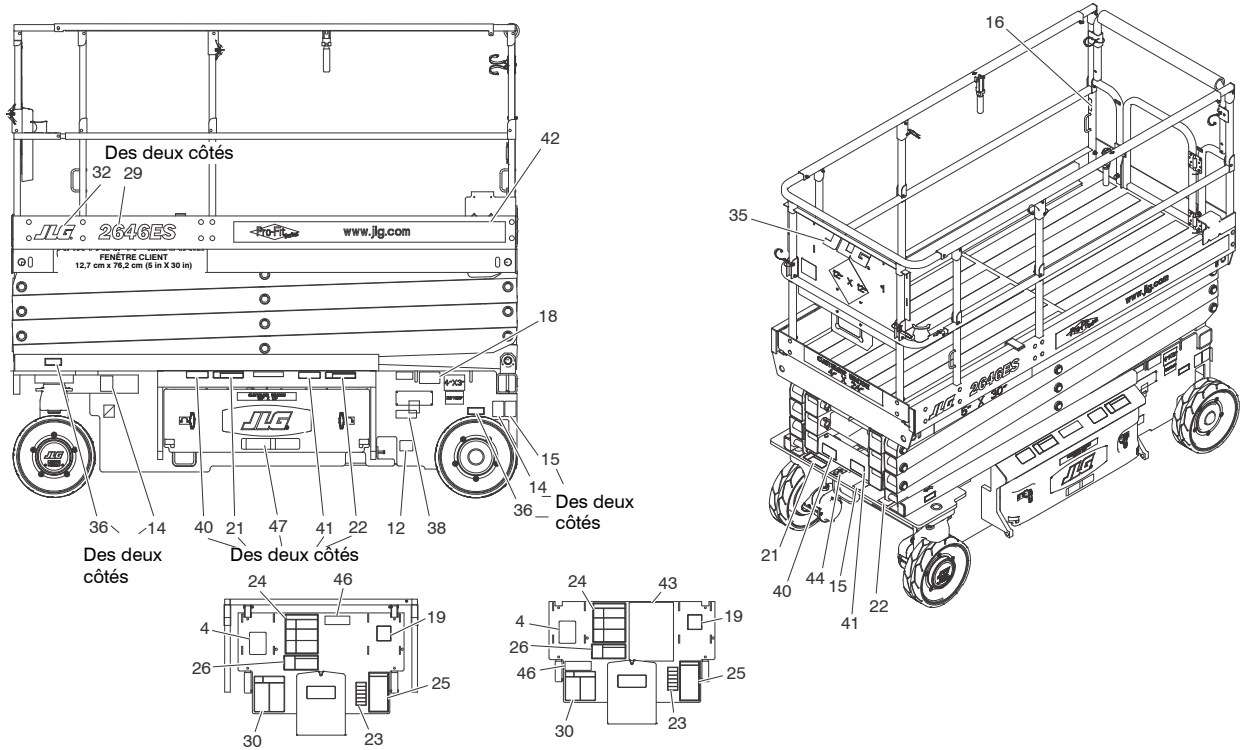

Figure 3-8. Emplacement des autocollants - 2646ES et 3246ES - Fiche 1 de 2

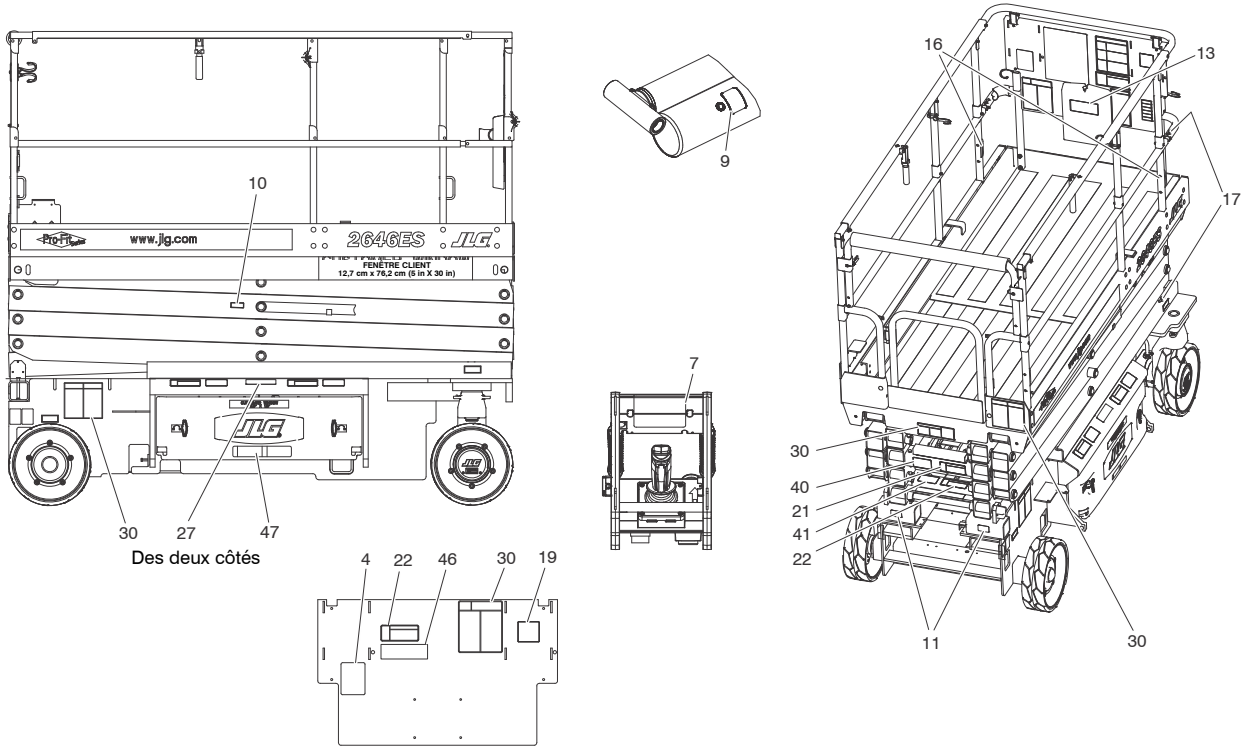

Figure 3-9. Emplacement des autocollants - 2646ES et 3246ES - Fiche 2 de 2

Tableau 3-1. Légende d'emplacement des autocollants

Élément	ANSI 0275220-3	CE 0275221-3	Australie 0275222-3	Anglais/ Français 0275223-3	Anglais/ Espagnol 0275224-3	Portugais/ Espagnol 0275225-3	Anglais/ Chinois 0275226-3	Coréen 0275227-3
1 - 3	S/O	S/O	S/O	S/O	S/O	S/O	S/O	S/O
4	1700584	1700584	1700584	1700584	1700584	1700584	1700584	1700584
5 - 6	S/O	S/O	S/O	S/O	S/O	S/O	S/O	S/O
7	1702631	1702631	1702631	1702631	1702631	1702631	1702631	1702631
8	S/O	S/O	S/O	S/O	S/O	S/O	S/O	S/O
9	1704412	1704412	1704412	1704412	1704412	1704412	1704412	1704412
10	1705693	1705693	1705693	1705693	1705693	1705693	1705693	1705693
11	1704016	1704016	1704016	1704016	1703817	1703817	1704016	1704016
12	1702155	1702155	1702155	1702155	1702155	1702155	1702155	1702155
13	1701509	1701509	1701509	1701509	1701509	1701509	1701509	1701509
14	1703811	1703811	1703811	1703811	1703811	1703811	1703811	1703811
15	1703814	1703814	1703814	1703814	1703814	1703814	1703814	1703814
16	1704277	1704277	1704277	1704277	1704277	1704277	1704277	1704277
17	1703819	1703819	1703819	1703819	1703819	1703819	1703819	1703819
18	1703822	1703822	1703822	1703822	1703822	1703822	1703822	1703822
19	1705692	1705692	1705692	1705692	1705692	1705692	1705692	1705692
20	S/O	S/O	S/O	S/O	S/O	S/O	S/O	S/O

Tableau 3-1. Légende d'emplacement des autocollants

Élément	ANSI 0275220-3	CE 0275221-3	Australie 0275222-3	Anglais/ Français 0275223-3	Anglais/ Espagnol 0275224-3	Portugais/ Espagnol 0275225-3	Anglais/ Chinois 0275226-3	Coréen 0275227-3
21	1705694	1705673	1705673	1705694	1705694	1705722	1705694	1705694
22	1705695	1705671	1705671	1705695	1705695	1703834	1705695	1705695
23	1705686	S/O	S/O	1705723	1705720	1705726	1705946	1706057
24	1705680	S/O	S/O	1705680	1705680	1705894	1705680	1705680
25	1705679	S/O	S/O	1705679	1705679	1705727	1705679	1705679
26	1705681	S/O	S/O	1705681	1705681	1705721	1705681	1705681
27	1703813	1705670	1705670	1704340	1704339	1704341	1704344	1707022
28	S/O	S/O	S/O	S/O	S/O	S/O	S/O	S/O
29 (1930ES) (2030ES) (2630ES) (2646ES) (3246ES)	 1705642 1705643 1705644 1705645 1705646	 1705642 1705643 1705644 1705645 1705646	 1705642 1705643 1705644 1705645 1705646	 1705642 1705643 1705644 1705645 1705646	 1705642 1705643 1705644 1705645 1705646	 1705642 1705643 1705644 1705645 1705646	 1705642 1705643 1705644 1705645 1705646	 1705642 1705643 1705644 1705645 1705646
30 (1930ES) (2030ES) (2630ES) (2646ES) (3246ES)	 1705638 1705639 1705941 1705640 1705641	 1705666 1705667 1705942 1705668 1705704	 1705666 1705667 1705887 1705668 1705819	 1705638 1705639 1705941 1705640 1705641	 1705638 1705639 1705941 1705640 1705641	 1705638 1705639 1705941 1705640 1705641	 1705638 1705639 1705941 1705640 1705641	 1705638 1705639 1705941 1705640 1705641

Tableau 3-1. Légende d'emplacement des autocollants

Élément	ANSI 0275220-3	CE 0275221-3	Australie 0275222-3	Anglais/ Français 0275223-3	Anglais/ Espagnol 0275224-3	Portugais/ Espagnol 0275225-3	Anglais/ Chinois 0275226-3	Coréen 0275227-3
31	1705699	S/O	S/O	S/O	S/O	S/O	1705699	S/O
32	0272870	0272870	0272870	0272870	0272870	0272870	0272870	0272870
33 - 34	S/O	S/O	S/O	S/O	S/O	S/O	S/O	S/O
35	0272870	0272870	0272870	0272870	0272870	0272870	0272870	0272870
36 (1930ES) (2030ES) (2630ES) (2646ES) (3246ES)	 1705647 1704134 1706310 1706311 1706311	 1705648 1706310 1706310 1706312 1706312	 1705648 1706310 1706310 1706312 1706312	 1705647 1704134 1706310 1706311 1706311	 1705647 1704134 1706310 1706311 1706311	 1705647 1704134 1706310 1706311 1706311	 1705647 1704134 1706310 1706311 1706311	 1705647 1704134 1706310 1706311 1706311
37	S/O	S/O	S/O	S/O	S/O	S/O	S/O	S/O
38	S/O	S/O	S/O	1705303	S/O	1705303	S/O	S/O
39	S/O	S/O	S/O	S/O	S/O	S/O	S/O	3251243
40	S/O	S/O	S/O	1705717	1705725	1705725	1705943	1706052
41	S/O	S/O	S/O	1705718	1705724	1705724	1705944	1706056

Tableau 3-1. Légende d'emplacement des autocollants

Élément	ANSI 0275220-3	CE 0275221-3	Australie 0275222-3	Anglais/ Français 0275223-3	Anglais/ Espagnol 0275224-3	Portugais/ Espagnol 0275225-3	Anglais/ Chinois 0275226-3	Coréen 0275227-3
42								
(1930ES)	1705850	1705850	1705850	1705850	1705850	1705850	1705850	1705850
(2030ES)	1705850	1705850	1705850	1705850	1705850	1705850	1705850	1705850
(2630ES)	1705850	1705850	1705850	1705850	1705850	1705850	1705850	1705850
(2646ES)	1705851	1705851	1705851	1705851	1705851	1705851	1705851	1705851
(3246ES)	1705851	1705851	1705851	1705851	1705851	1705851	1705851	1705851
43	S/O	S/O	S/O	3252098	1705719	1705719	1705945	1706053
44	1701499	1701499	1701499	1701499	1701499	1701499	1701499	1701499
45 (1930ES)	1001092071	1001092497	1001092071	1001092580	1001092071	1001092071	1001092071	1001092071
46	1001094359	1001094359	1001094359	1001094359	1001094359	1001094359	1001094359	1001094359
47	1001146794	1001146795	1001146795	1001146794	1001146794	1001146794	1001146794	1001146794

SECTION 4. FONCTIONNEMENT DE LA MACHINE

4.1 DESCRIPTION

Cette machine est un élévateur à plate-forme à propulsion automatique monté à l'extrémité d'une flèche télescopique extensible et pivotante. L'objet des élévateurs à ciseaux est d'amener des personnes avec leur outillage et leurs fournitures à des endroits en hauteur. Cette machine permet également d'atteindre des endroits situés au-dessus et au-delà des machines ou équipements au sol.

L'élévateur à ciseaux JLG est doté d'un poste de commande principal dans la plate-forme. Depuis ce poste, l'opérateur peut déplacer et diriger la machine en marche avant comme en marche arrière, relever et abaisser la plate-forme et actionner l'extension de plancher hydraulique, lorsqu'elle est installée. Cette machine est également équipée d'un poste de commande au sol prioritaire sur le poste de commande de la plate-forme. Les commandes au sol permettent de contrôler le relevage et l'abaissement de la plate-forme. Elles ne doivent servir à abaisser la plate-forme qu'en cas d'urgence, lorsque l'opérateur se trouve dans l'impossibilité de le faire à partir de la plate-forme.

NOTE : *Toutes les capacités de charge des extensions de plate-forme sont de 120 kg (250 lb)*

4.2 FONCTIONNEMENT

Sélecteur Plate-forme/Sol

Le sélecteur d'alimentation dirige l'alimentation électrique vers le poste de commande souhaité. Lorsque le sélecteur est en position Sol, le courant alimente l'interrupteur d'arrêt d'urgence du poste de commande au sol. Lorsqu'il est en position Plate-forme, le courant alimente l'interrupteur d'arrêt d'urgence du poste de commande de la plate-forme. Le sélecteur doit être en position d'arrêt lorsque la machine est garée pour la nuit.

Interrupteur d'arrêt d'urgence

Lorsque cet interrupteur est en position de marche (sorti), le courant alimente les commandes au sol ou les commandes de la plate-forme, selon le cas. Cet interrupteur peut également être utilisé pour mettre les commandes hors tension (en l'enfonçant) en cas d'urgence.

4.3 RELEVAGE ET ABAISSEMENT

AVERTISSEMENT

NE RELEVER LA PLATE-FORME QUE LORSQUE LA MACHINE SE TROUVE SUR UNE SURFACE FERME, UNIFORME ET PLANE DÉPOURVUE DE TOUT OBSTACLE ET DE TROUS.

NOTE : *Quand on choisit entre les fonctions de relevage et de translation, le manipulateur doit être en position neutre pendant 3 secondes avant que le changement de fonction entre en vigueur. La machine ne peut pas être utilisée à ce point.*

Relevage

1. Si la machine est hors tension, placer le sélecteur d'alimentation dans la position souhaitée (Plate-forme ou Sol).
2. Placer l'interrupteur d'arrêt d'urgence correspondant en position de marche.

NOTE : *Si la machine est équipée d'un interrupteur à pédale (norme japonaise seulement), celui-ci doit être enfoncé en même temps que l'interrupteur de déclenchement rouge, situé sur le manipulateur. L'alimentation est coupée depuis les commandes de la plate-forme lorsque l'interrupteur à pédale est relâché.*

3. Si l'activation des commandes se fait depuis le sol, placer l'interrupteur de relevage/abaissement en position de relevage et le maintenir jusqu'à ce que la hauteur souhaitée soit atteinte. Si l'activation des commandes se fait depuis les commandes de la plate-forme, sélectionner la commande de relevage, enfoncer l'interrupteur de déclenchement rouge et l'y maintenir, déplacer le manipulateur vers l'arrière (haut) et maintenir jusqu'à ce que la hauteur souhaitée soit atteinte. L'interrupteur de relevage fonctionne en combinaison avec l'interrupteur d'activation. Quand l'interrupteur de déclenchement est relâché, la fonction en cours d'utilisation s'arrête.

Abaissement

AVERTISSEMENT

VEILLER À CE QU'AUCUNE PERSONNE NE SE TROUVE DANS LA ZONE DU BRAS ARTICULÉ AVANT D'ABAISSER LA PLATE-FORME.

NOTE : *La machine est équipée d'une alarme de descente qui retentit lorsque la plate-forme est en cours d'abaissement (CE en option).*

Si l'activation des commandes se fait depuis le sol, placer l'interrupteur de relevage/abaissement en position d'abaissement et le maintenir jusqu'à ce que la hauteur souhaitée soit atteinte ou que la plate-forme soit complètement abaissée. Si l'activation des commandes se fait depuis la plate-forme, sélectionner la fonction de relevage, appuyer sur l'interrupteur de déclenchement rouge, pousser le manipulateur vers l'avant

(bas) et le maintenir jusqu'à ce que la hauteur souhaitée soit atteinte ou que la plate-forme soit complètement abaissée. L'interrupteur de relevage fonctionne en combinaison avec l'interrupteur d'activation. Quand l'interrupteur de déclenchement est relâché, la fonction en cours d'utilisation s'arrête.

Protections de bras (le cas échéant)

Si la machine est équipée de protections de bras, la plate-forme arrête de s'abaisser et une alarme retentit une fois qu'elle a atteint une hauteur prédéfinie. À ce point, l'interrupteur de déclenchement et le manipulateur doivent être relâchés pour que la fonction d'abaissement puisse recommencer.

⚠ AVERTISSEMENT

NE PAS ABAISSER LA PLATE-FORME SANS AVOIR COMPLÈTEMENT RÉTRACTÉ SON EXTENSION.

Extension de la plate-forme

La machine est équipée d'un plancher extensible mécanique qui facilite l'accès de l'opérateur aux chantiers. Sur les modèles 1930ES/2030ES/2630ES, cette extension ajoute 0,9 m (3 ft) et sur les modèles 2646ES et 3246ES l'extension ajoute 1,2 m (4 ft) à l'avant de la plate-forme. Pour étendre le plancher, tirer sur les poignées pour les déverrouiller et les faire basculer vers le haut, puis étendre le plancher extensible à l'aide des poignées et de la main courante. Pour rétracter le plancher, tirer sur les poignées pour les déverrouiller et les faire basculer vers le haut, puis rétracter le plancher à l'aide des poignées et de la main courante. S'assurer que les poignées sont bien en place une fois le plancher rétracté. La charge maximale de l'extension de plancher est de 120 kg (250 lb).

Rambardes repliables

⚠ AVERTISSEMENT

NE PAS RELEVER LA PLATE-FORME AVEC LES RAMBARDES REPLIÉES. LES RAMBARDES DOIVENT ÊTRE EN POSITION DROITE ET FIXÉES CORRECTEMENT LORS DU RELEVAGE DE LA PLATE-FORME.

NOTE : *Les rambardes doivent être repliées uniquement quand la machine est en position d'arrimage (complètement abaissée).*

NOTE : *S'assurer que le portillon pour cloison sèche situé à l'arrière de la machine est relevé et verrouillé en position.*
La boîte de commandes de la plate-forme doit être retirée et placée sur la plate-forme avec les rambardes repliées.

1. Pour replier les rambardes, retirer les 4 axes d'étrier aux deux coins avant et au centre des rambardes.
2. Saisir fermement les barres de rambarde supérieures, pousser doucement vers l'avant et abaisser jusqu'à ce que la barre supérieure repose sur la barre intermédiaire.

⚠ AVERTISSEMENT

UNE FOIS LES RAMBARDES REPLIÉES, FAIRE EXTRÊMEMENT ATTENTION EN SORTANT DE LA PLATE-FORME ET EN Y ENTRANT.

3. Pour relever de nouveau les rambardes en position droite, les tirer fermement vers l'arrière de la machine et remettre les axes d'étrier en place. Remettre le portillon pour cloison sèche en position abaissée.

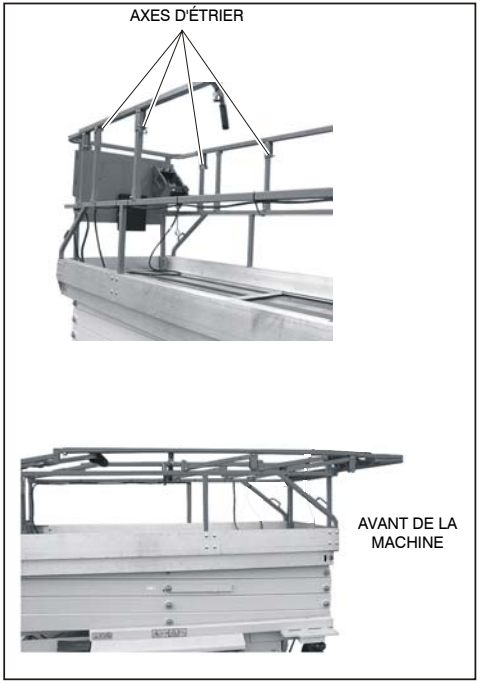

4.4 DIRECTION

Pour diriger la machine, l'interrupteur à bascule de commande de la direction situé sur la poignée du manipulateur doit être déplacé à droite pour aller à droite, ou à gauche pour aller à gauche. Lorsqu'il est relâché, l'interrupteur revient en position centrale d'arrêt et les roues restent dans la position sélectionnée précédemment. Pour redresser les roues, l'interrupteur doit être actionné dans le sens inverse jusqu'à ce que les roues soient centrées.

4.5 TRANSLATION

⚠ AVERTISSEMENT

NE CONDUIRE AVEC LA PLATE-FORME RELEVÉE QUE LORSQUE LA MACHINE SE TROUVE SUR UNE SURFACE UNIFORME, FERME ET HORIZONTALE DÉPOURVUE DE TOUT OBSTACLE ET DE TROUS.

POUR ÉVITER TOUTE PERTE DE CONTRÔLE OU TOUT RISQUE DE RENVERSEMENT SUR DES PENTES OU DES DÉVERS EN COURS DE TRANSLATION, NE PAS CONDUIRE LA MACHINE SUR DES PENTES OU DÉVERS SUPÉRIEURS À L'INCLINAISON ADMISSIBLE. CONSULTER LA FIGURE 4-1., PENTES ET DÉVERS

Translation en marche avant

1. Placer le sélecteur d'alimentation du poste de commande au sol en position Plate-forme.
2. Placer l'interrupteur d'arrêt d'urgence du poste de commande de la plate-forme en position de marche.
3. Sélectionner la translation sur le sélecteur de translation/relevage.
4. Appuyer sur le contrôleur (manipulateur), tout en enfonçant l'interrupteur de déclenchement rouge à l'avant du manipulateur et déplacer le manipulateur vers l'avant pendant toute la durée de la translation. Le système de translation est proportionnel. Pour augmenter la vitesse de déplacement, pousser encore le manipulateur dans la direction du déplacement. Quand l'interrupteur de déclenchement est relâché, la fonction en cours d'utilisation s'arrête.

Translation en marche arrière

1. Placer le sélecteur d'alimentation du poste de commande au sol en position Plate-forme.
2. Placer l'interrupteur d'arrêt d'urgence du poste de commande de la plate-forme en position de marche.
3. Appuyer sur le manipulateur, tout en enfonçant l'interrupteur de déclenchement rouge à l'avant du manipulateur et déplacer le manipulateur vers l'arrière (marche arrière) pendant toute la durée de la translation. Le système de translation est proportionnel. Pour augmenter la vitesse de déplacement, pousser encore le manipulateur dans la direction du déplacement. Quand l'interrupteur de déclenchement est relâché, la fonction en cours d'utilisation s'arrête.

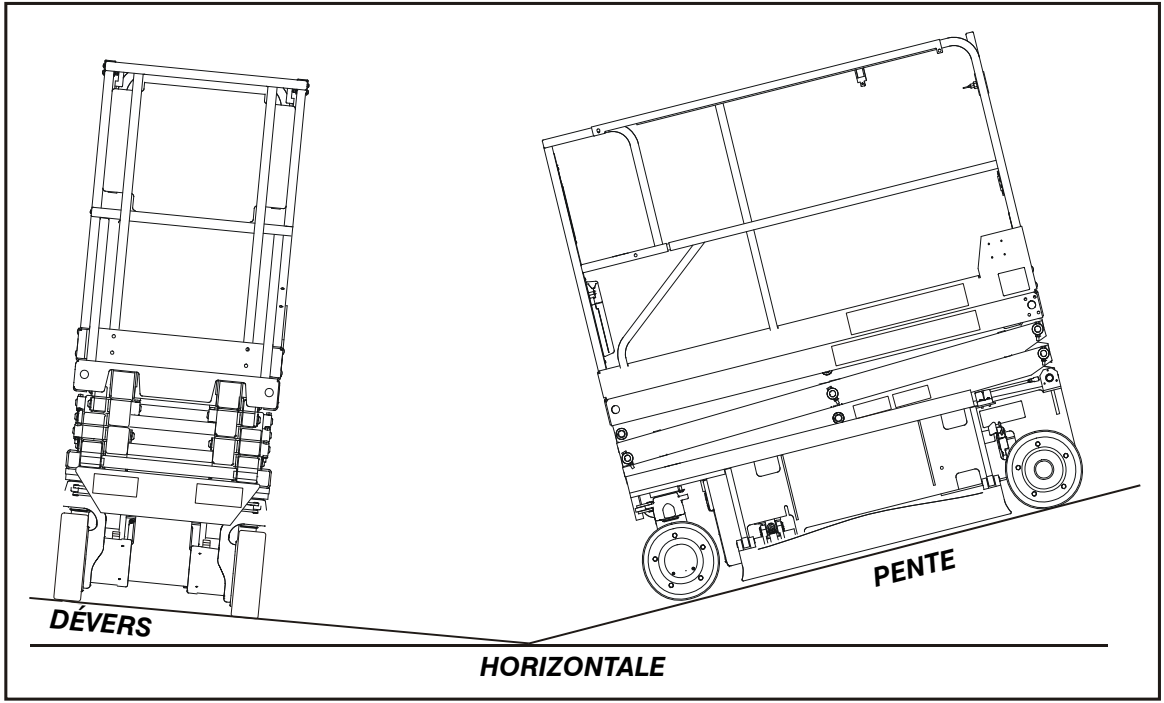

Figure 4-1. Pentes et dévers

4.6 STATIONNEMENT ET ARRIMAGE

Garer et arrimer la machine comme suit :

1. Conduire la machine dans une zone bien protégée et ventilée.
2. Veiller à ce que la plate-forme soit complètement abaissée.
3. Placer l'interrupteur d'arrêt d'urgence en position d'arrêt.
4. Si nécessaire, couvrir les panonceaux d'instructions et les autocollants de mise en garde et d'avertissement afin de les protéger.
5. Caler au moins deux roues de la machine lorsqu'elle est garée pour une période prolongée.
6. Placer le sélecteur d'alimentation en position d'arrêt et retirer la clé pour empêcher toute utilisation non autorisée de la machine.

4.7 CHARGE DES BATTERIES

Utilisation

NOTE : *S'assurer que la machine est garée dans un endroit bien ventilé avant de commencer la charge.*

⚠ DANGER

BRANCHER LE CHARGEUR UNIQUEMENT DANS UNE PRISE CORRECTEMENT INSTALLÉE ET MISE À LA TERRE. NE PAS UTILISER D'ADAPTATEUR DE TERRE ET NE PAS MODIFIER LA PRISE. NE PAS TOUCHER LES PARTIES NON ISOLÉES DU CONNECTEUR DE SORTIE OU LES BORNES NON ISOLÉES DE LA BATTERIE.

TOUJOURS DÉBRANCHER L'ALIMENTATION C.A. AVANT DE FAIRE OU DÉFAIRE LES CONNEXIONS À LA BATTERIE AVANT DE CHARGER.

NE PAS OUVRIR OU DÉSASSEMBLER LE CHARGEUR.

NE PAS UTILISER LE CHARGEUR SI LE CORDON D'ALIMENTATION C.A. EST ENDOMMAGÉ OU SI LE CHARGEUR A ÉTÉ HEURTÉ FORTEMENT, EST TOMBÉ OU EST ENDOMMAGÉ DE QUELQUE MANIÈRE QUE CE SOIT.

La prise du chargeur de batterie se trouve dans la partie arrière droite de la machine, près du tableau de commande au sol.

CHARGEUR DE BATTERIE

1. Brancher le chargeur sur une prise mise à la terre.
2. Le chargeur de batterie se met en marche automatiquement et effectue un bref auto-test des témoins DEL. Toutes les DEL clignotent en ordre croissant puis décroissant pendant deux secondes.
3. Les batteries sont complètement chargées quand le témoin vert du panneau d'état du chargeur est allumé.

NOTE : *Si le chargeur reste branché, le chargeur redémarre automatiquement un cycle complet de charge si la tension des batteries chute au-dessous d'une certaine tension minimum ou si 30 jours se sont écoulés.*

Codes d'anomalie du chargeur de batterie

Si une anomalie survient au cours de la charge, la DEL rouge “Anomalie” clignote avec un code. Le nombre de clignotements correspond à l'erreur. Voir Tableau 4-1, Codes d'anomalie du chargeur de batterie.

Tableau 4-1. Codes d'anomalie du chargeur de batterie

Clignotement(s)	Anomalie	Effacement de l'anomalie
1	Tension de batterie élevée	Reprise automatique - Indique une tension élevée du lot de batteries
2	Tension de batterie faible	Reprise automatique - Indique soit une défaillance du lot de batteries, soit un lot de batteries déconnecté du chargeur soit une tension d'élément de batterie inférieure à 0,5 V c.c. Vérifier l'état du lot de batteries et les connexions
3	Délai de charge dépassé	Indique que les batteries ne se sont pas chargées dans le temps prévu. Ceci peut se produire si les batteries sont d'une capacité plus grande que celle prévue par l'algorithme ou si elles sont endommagées, anciennes ou en mauvais état.
4	Batterie à vérifier	Indique que les batteries n'ont pas pu être chargées en régime d'entretien à la tension minimum par élément requise pour que la charge commence.
5	Surchauffe	Reprise automatique - Indique que le chargeur s'est arrêté à cause d'une température interne élevée
6	Anomalie QuiQ	Indique que la batterie n'accepte pas la charge ou qu'une anomalie interne a été détectée dans le chargeur. Cette anomalie se produit pratiquement toujours dans les 30 premières secondes de fonctionnement. Une fois qu'il a été déterminé que les batteries et les connexions ne sont pas défectueuses et que l'anomalie 6 s'affiche de nouveau après avoir coupé l'alimentation c.a. pendant au moins 10 secondes, apporter le chargeur à un centre de service qualifié.

4.8 CHARGEMENT DE LA PLATE-FORME

La charge nominale maximum de la plate-forme est indiquée sur un panonceau apposé sur la plate-forme et se base sur les critères suivants :

1. La machine doit être placée sur une surface ferme et uniforme.
2. Tous les dispositifs de freinage doivent être engagés.
3. Consulter la section 6 pour connaître la capacité maximale de la plate-forme.

NOTE : *Ne pas oublier de répartir uniformément la charge sur la plate-forme. Si possible, placer la charge près du centre de la plate-forme.*

4.9 ÉTANÇON DE SÉCURITÉ

⚠ ATTENTION

L'ÉTANÇON DE SÉCURITÉ DOIT ÊTRE UTILISÉ DÈS QU'UNE OPÉRATION D'ENTRETIEN EFFECTUÉE SUR LA MACHINE REQUIERT LE RELEVAGE DES BRAS ARTICULÉS ET UNIQUEMENT AVEC LA PLATE-FORME VIDE.

Pour engager l'étançon de sécurité, relever la plate-forme, basculer l'étançon de sécurité depuis sa position d'arrimage située à droite de la machine. Abaisser la plate-forme jusqu'à ce que l'étançon de sécurité repose sur le point prévu à cet effet.

Pour ranger l'étançon de sécurité, relever la plate-forme, basculer l'étançon de sécurité et le remettre dans sa position d'arrimage.

4.10 TENONS D'ARRIMAGE/LEVAGE

Lors de son transport, la machine doit être solidement arrimée au camion ou au plancher de la remorque et l'extension de la plate-forme doit être complètement rétractée et la plate-forme complètement abaissée en position d'arrimage. Deux tenons de levage/arrimage situés à l'arrière de la machine servent au levage et à l'arrimage. Un seul tenon d'arrimage se trouve à l'avant de la machine. Ce tenon est conçu uniquement pour l'arrimage. Ne pas essayer de lever la machine à partir du tenon avant.

⚠ ATTENTION

LE LEVAGE DE LA MACHINE À PARTIR DES CÔTÉS À L'AIDE D'UN CHARIOT À FOURCHE N'EST PAS RECOMMANDÉ PAR JLG. DANS L'ÉVENTUALITÉ OÙ LA MACHINE DOIT ÊTRE LEVÉE À PARTIR DES CÔTÉS, FAIRE ATTENTION À NE PAS COINCER LES BARRES DE PROTECTION CONTRE LES NIDS-DE-POULE CONTRE LE CHÂSSIS.

CHAQUE FOIS QUE LA MACHINE EST LEVÉE À PARTIR D'UN CÔTÉ, ESSAYER LE SYSTÈME DE PROTECTION CONTRE LES NIDS-DE-POULE AVANT DE REMETTRE LA MACHINE EN SERVICE.

4.11 LEVAGE

Au cas où il s'avère nécessaire de lever la machine, une entrée pour les fourches du chariot se trouve à l'arrière de la machine. Il est aussi possible de lever la machine à l'aide d'une barre d'écartement approprié et de sangles/chaînes. Voir la Figure 4-2., Diagramme de levage et d'arrimage.

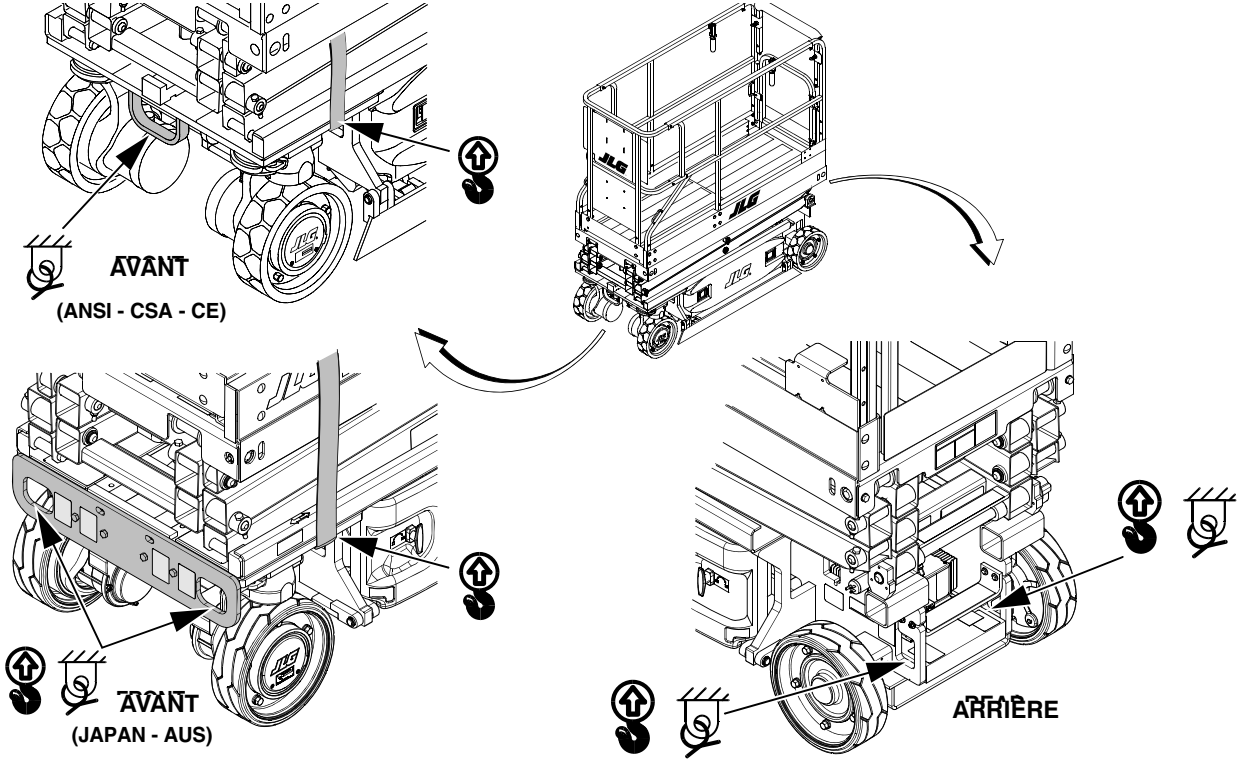

Figure 4-2. Diagramme de levage et d'arrimage

4.12 REMORQUAGE

Le remorquage de cette machine n'est pas recommandé, sauf en cas d'urgence, tel qu'un dysfonctionnement ou une panne d'alimentation générale de la machine.

NOTE : *La machine peut être équipée d'un dispositif de desserrage électrique des freins à distance ou à bouton-poussoir ou les deux.*

⚠ AVERTISSEMENT

RISQUE DE PERTE DE CONTRÔLE DU VÉHICULE/DE LA MACHINE. LA MACHINE N'EST PAS ÉQUIPÉE DE FREINS DE REMORQUAGE ET LE VÉHICULE DE REMORQUAGE DOIT ÊTRE CAPABLE DE GARDER CONSTAMMENT LA MAÎTRISE DE LA MACHINE. LE REMORQUAGE EST INTERDIT SUR AUTOROUTE. LE NON-RESPECT DE CES INSTRUCTIONS PEUT PROVOQUER DES BLESSURES GRAVES, VOIRE MORTELLES.

VITESSE DE REMORQUAGE MAXIMUM 8 KM/H (5 MPH) SUR 18 M (60 FT) MAXIMUM.

INCLINAISON MAXIMUM POUR LE REMORQUAGE 25 %.

Desserrage électrique des freins à distance

1. Caler les roues ou immobiliser la machine avec un véhicule de remorquage.
2. Tirer sur l'interrupteur d'arrêt d'urgence et régler l'interrupteur à clé sur le mode Sol.
3. Le câble de desserrage des freins pend à un crochet dans le compartiment batteries du côté opposé au tableau de commande au sol.
4. Repérer la prise de desserrage des freins près de la prise de l'analyseur, dans le coin avant gauche de la machine, et brancher le câble de desserrage dans la prise.
5. Appuyer sur l'interrupteur pour desserrer les freins.
6. Une fois le remorquage terminé, relâcher l'interrupteur, débrancher l'interrupteur de desserrage et remettre l'interrupteur des freins à sa place dans le compartiment batteries.

Desserrage électrique des freins à bouton-poussoir

NOTE : *Le dispositif de desserrage électrique des freins à bouton-poussoir est situé sur le côté droit de la machine juste devant la boîte des commandes au sol.*

1. Caler les roues ou immobiliser la machine avec un véhicule de remorquage.
2. Tirer sur l'interrupteur d'arrêt d'urgence et régler l'interrupteur à clé sur le mode Sol.
3. Enfoncer une fois le bouton pour desserrer les freins.
4. Pour resserrer les freins, enfoncer de nouveau le bouton ou l'interrupteur d'arrêt d'urgence, ou retirer l'interrupteur à clé des commandes au sol de sa position en mode Sol.

Desserrage des freins mécaniques

1. Caler les roues ou immobiliser la machine avec un véhicule de remorquage.
2. Mettre la machine en route en mode sol.
3. Enlever les **deux boulons de couvercle (1), le couvercle (2) et le joint torique de couvercle (3)** de l'arrière de l'unité du moteur d'entraînement.
4. Enfoncer les **boulons de couvercle (1)** dans les **deux trous de desserrage du logement de frein (4)**, voir l'élément 4 de la Figure 4-3., Desserrage manuel.
5. Serrer les boulons pour desserrer le frein de ce moteur d'entraînement.
6. Faire de même sur l'autre entraînement de roue. Les deux freins de moteur d'entraînement sont maintenant desserrés, et la machine peut être déplacée manuellement.
7. Une fois le remorquage terminé, caler les roues et **enlever les boulons de couvercle (1)** des **trous de desserrage (4)**.
8. Remettre le **couvercle (2)** en place. Avant l'installation, vérifier l'état du **joint torique de couvercle (3)** et le remplacer si nécessaire.

⚠ ATTENTION

UNE FOIS LA MACHINE REMORQUÉE, LES BOULONS DE DESSERRAGE DOIVENT ÊTRE RETIRÉS DES TROUS DE DESSERRAGE DE FREIN. LES FREINS NE PEUVENT PAS ÊTRE SERRÉS SI LES BOULONS DE DESSERRAGE SONT DANS LES TROUS DE DESSERRAGE DE FREIN. LA MACHINE POURRA ROULER SI ELLE EST GARÉE SUR UNE PENTE.

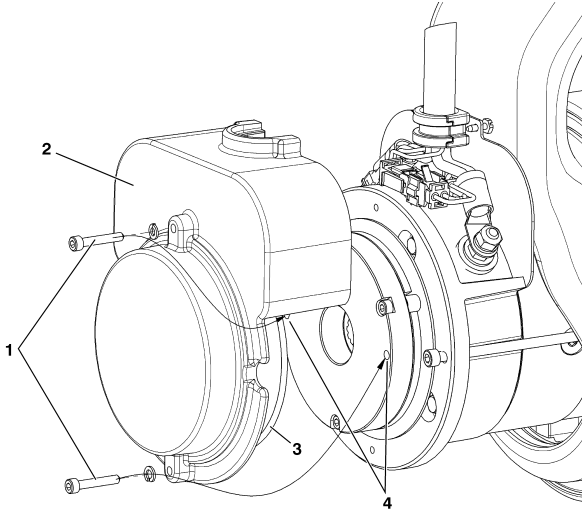

Figure 4-3. Desserrage manuel

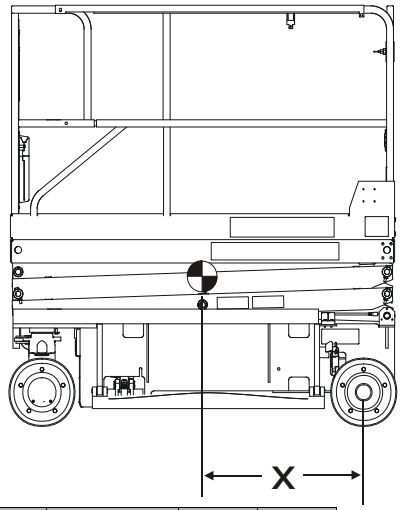

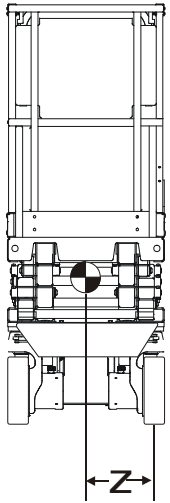

MODÈLE	EMPATTEMENT (cm)	X (cm)	Z (cm)
1930ES	160	83,7	33
2030ES	187,7	98,9	33
2630ES	187,7	97,8	33
2646ES	209,1	108,6	52
3246ES	209,1	108,4	52

MODÈLE	EMPATTEMENT (in)	X (in)	Z (in)
1930ES	63	33.5	13
2030ES	73.9	38.5	13
2630ES	73.9	38.5	13
2646ES	82.32	43.8	20.5
3246ES	82.32	43.8	20.5

Figure 4-4. Tableau de levage et d'arrimage

4.13 CODES D'ANOMALIE

Introduction

Cette sous-section fournit la référence des codes d'anomalie lus sur le témoin numérique multifonction. Pour de plus amples renseignements sur le témoin numérique multifonction, se reporter à la Section 3. Pour des informations sur l'emplacement d'un quelconque contacteur de fin de course ou capteur, consulter la Section 2.
Les codes d'anomalie sont classés par groupes en fonction de leurs deux premiers chiffres, ce qui correspond aussi au code clignotant du témoin d'alerte du système. Pour résoudre les problèmes en cas de codes d'anomalie multiples, commencer par le code d'anomalie ayant les deux premiers chiffres les plus élevés. **Si une correction est effectuée pendant une vérification, terminer cette dernière en remettant la machine sous tension à l'aide de l'interrupteur d'arrêt d'urgence.**

4.14 TABLEAUX DE VÉRIFICATION DES CODES D'ANOMALIE

0-0 Commentaires d'aide

CODE D'ANOMALIE	MESSAGE D'ANOMALIE	DESCRIPTION	VÉRIFICATION
Error	Error (Erreur) (affiché sur le témoin numérique multifonction)	Le témoin numérique multifonction est sous tension, mais ne peut pas communiquer avec le système de commande.	• Vérifier le connecteur du témoin numérique multifonction. • Vérifier le connecteur de diagnostic. Consulter un mécanicien JLG qualifié pour résoudre le problème.
001	EVERYTHING OK (Aucun problème)	Le message d'aide normal en mode plate-forme. S'affiche uniquement sur l'analyseur.	
002	GROUND MODE OK (Mode sol OK)	Le message d'aide normal en mode sol. S'affiche uniquement sur l'analyseur.	

0-0 Commentaires d'aide

CODE D'ANOMALIE	MESSAGE D'ANOMALIE	DESCRIPTION	VÉRIFICATION
003	ALARM SOUNDING - TILTED AND ABOVE ELEVATION (Retentissement de l'alarme - Incliné et élévation trop importante)	Le système de commande détecte que la plate-forme est relevée, que le véhicule est incliné et que la machine n'est pas configurée pour couper les commandes.	• Vérifier que la machine est inclinée. Si tel est le cas, abaisser la plate-forme et repositionner la machine sur une surface plane. • Mettre la plate-forme en position complète d'arrimage. • Le capteur de basculement fait partie de la boîte de commandes au sol. Vérifier que la boîte de commandes au sol est bien fixée à la machine. • Vérifier que les interrupteurs de protection contre les nids-de-poule sont solidement fixés. • Vérifier que le capteur d'angle de relevage est solidement fixé. Consulter un mécanicien JLG qualifié pour résoudre le problème.
004	DRIVING AT CUTBACK - ABOVE ELEVATION (Translation à vitesse lente - Élévation trop importante)	La plate-forme est relevée et la machine est en translation.	• Mettre la plate-forme en position complète d'arrimage. • Vérifier que le capteur d'angle de relevage est solidement fixé. • Vérifier que les interrupteurs de protection contre les nids-de-poule sont solidement fixés. Consulter un mécanicien JLG qualifié pour résoudre le problème.

0-0 Commentaires d'aide

CODE D'ANOMALIE	MESSAGE D'ANOMALIE	DESCRIPTION	VÉRIFICATION
005	DRIVE AND LIFT UP PREVENTED - TILTED AND ELEVATED (Translation et relevage désactivés - Incliné et relevé)	La translation est impossible car la plate-forme est relevée et le châssis n'est pas de niveau.	• Vérifier que la machine est inclinée. Si tel est le cas, abaisser la plate-forme et repositionner la machine sur une surface plane. • Mettre la plate-forme en position complète d'arrimage. • Le capteur de basculement fait partie de la boîte de commandes au sol. Vérifier que la boîte de commandes au sol est bien fixée à la machine. • Vérifier que les interrupteurs de protection contre les nids-de-poule sont solidement fixés. • Vérifier que le capteur d'angle de relevage est solidement fixé. Consulter un mécanicien JLG qualifié pour résoudre le problème.
006	LIFT UP PREVENTED - MAX HEIGHT ZONE A (Relevage désactivé - Hauteur maximale zone A)	Le véhicule a atteint la hauteur maximale et tout mouvement de relevage supplémentaire est impossible. Applicable aux modèles 2630ES ou 3246ES.	• Vérifier que la zone est réglée de manière appropriée pour la charge de la plate-forme. • Vérifier que la hauteur de la plate-forme correspond à la spécification de hauteur maximale nominale (6,1 m (20 ft) pour le modèle 2630 ou 7,9 m (26 ft) pour le modèle 3246). • Vérifier que le capteur d'angle de relevage est solidement fixé. • S'il y a quelque anomalie que ce soit concernant le capteur de relevage (codes d'anomalie 251, 252, 2511 ou 2512), résoudre ces problèmes en premier. Consulter un mécanicien JLG qualifié pour résoudre le problème.

0-0 Commentaires d'aide

CODE D'ANOMALIE	MESSAGE D'ANOMALIE	DESCRIPTION	VÉRIFICATION
007	DRIVING AT CUTBACK - POTHOLE STILL ENGAGED (Translation à vitesse lente - Protection contre les nids-de-poule encore enclenchée)	Alors que la plate-forme est en position d'arrimage, la vitesse de translation est réduite car le système de commande a détecté que le mécanisme de protection contre les nids-de-poule ne s'est pas rétracté.	• Vérifier qu'il n'y a pas d'obstacles autour des mécanismes de protection contre les nids-de-poule. • Vérifier que les interrupteurs de protection contre les nids-de-poule sont solidement fixés. Consulter un mécanicien JLG qualifié pour résoudre le problème.
008	FUNCTIONS LOCKED OUT - SYSTEM POWERED DOWN (Fonctions bloquées - Système mis en veille)	Après 2 heures d'inactivité, le système de commande entre dans un état de veille afin de préserver la charge des batteries.	• Le fonctionnement normal doit reprendre après une mise hors tension puis une remise sous tension. • Vérifier la charge des batteries, leur état, etc. Consulter un mécanicien JLG qualifié pour résoudre le problème.
009	DRIVE PREVENTED - ELEVATED ABOVE DRIVE CUTOUT HEIGHT (Translation désactivée - Relevé au-dessus de la hauteur de coupure de la commande de translation)	La plate-forme est relevée au-dessus de la hauteur de coupure étalonnée.	• Vérifier que le capteur d'angle de relevage est solidement fixé. Consulter un mécanicien JLG qualifié pour résoudre le problème.

2-1 Mise en route

CODE D'ANOMALIE	MESSAGE D'ANOMALIE	DESCRIPTION	VÉRIFICATION
211	POWER CYCLE (Remise sous tension)	Ce message d'aide est émis à chaque remise sous tension. S'affiche uniquement sur l'analyseur.	Fonctionnement normal. Aucune vérification nécessaire.
212	KEYSWITCH FAULTY (Interrupteur à clé défectueux)	Le mode plate-forme et le mode sol sont sélectionnés simultanément. Mode sol choisi par défaut.	Consulter un mécanicien JLG qualifié pour résoudre le problème.

2-2 Commandes de la plate-forme

CODE D'ANOMALIE	MESSAGE D'ANOMALIE	DESCRIPTION	VÉRIFICATION
221	FUNCTION PROBLEM - HORN PERMANENTLY SELECTED (Problème fonctionnel - Avertisseur sélectionné en permanence)	L'interrupteur d'avertisseur était fermé durant la mise en route en mode plate-forme.	• Vérifier si l'interrupteur d'avertisseur est endommagé, bloqué ou coincé. Consulter un mécanicien JLG qualifié pour résoudre le problème.
222	FUNCTION PROBLEM - INDOOR / OUTDOOR PERMANENTLY SELECTED (Problème fonctionnel - Intérieur / extérieur sélectionné en permanence)	Le sélecteur intérieur / extérieur (zone A / zone B) était fermé durant la mise en route en mode plate-forme.	• Vérifier si le sélecteur de charge intérieur / extérieur (zone A / zone B) est endommagé, bloqué ou coincé. Consulter un mécanicien JLG qualifié pour résoudre le problème.

2-2 Commandes de la plate-forme

CODE D'ANOMALIE	MESSAGE D'ANOMALIE	DESCRIPTION	VÉRIFICATION
223	FUNCTION PROBLEM - DRIVE AND LIFT ACTIVE TOGETHER (Problème fonctionnel - Translation et relevage activés en même temps)	Les entrées de translation et de relevage sont fermées simultanément en mode plate-forme.	• Vérifier si le sélecteur de translation/relevage présente des dommages visibles. Consulter un mécanicien JLG qualifié pour résoudre le problème.
224	FUNCTION PROBLEM - STEER LEFT PERMANENTLY SELECTED (Problème fonctionnel - Braquage vers la gauche sélectionné en permanence)	L'interrupteur de braquage vers la gauche était fermé durant la mise en route en mode plate-forme.	• Vérifier si l'interrupteur de braquage vers la gauche est bloqué ou coincé. Consulter un mécanicien JLG qualifié pour résoudre le problème.
225	FUNCTION PROBLEM - STEER RIGHT PERMANENTLY SELECTED (Problème fonctionnel - Braquage vers la droite sélectionné en permanence)	L'interrupteur de braquage vers la droite était fermé durant la mise en route en mode plate-forme.	• Vérifier si l'interrupteur de braquage vers la droite est bloqué ou coincé. Consulter un mécanicien JLG qualifié pour résoudre le problème.
226	ACCELERATOR FAULTY - WIPER OUT OF RANGE (Accélérateur défectueux - Essuie-glace hors limites)	Il y a un problème avec le manipulateur.	• Mettre le manipulateur en position centrale et vérifier si une remise sous tension fait disparaître le code d'anomalie. Consulter un mécanicien JLG qualifié pour résoudre le problème.
227	STEER SWITCHES FAULTY (Interrupteurs de direction défectueux)	Les entrées de braquage vers la gauche et de braquage vers la droite étaient fermées simultanément.	• Vérifier si les interrupteurs de direction sont endommagés, bloqués ou coincés. Consulter un mécanicien JLG qualifié pour résoudre le problème.

2-2 Commandes de la plate-forme

CODE D'ANOMALIE	MESSAGE D'ANOMALIE	DESCRIPTION	VÉRIFICATION
228	FUNCTION LOCKED OUT - ACCELERATOR NOT CENTERED (Fonction bloquée - Accélérateur non centré)	Le manipulateur n'était pas en position centrale à la mise en route.	• Débloquer le manipulateur et le laisser revenir en position centrale. • Vérifier si le manipulateur est bloqué ou coincé. Consulter un mécanicien JLG qualifié pour résoudre le problème.
229	FUNCTION PROBLEM - TRIGGER PERMANENTLY CLOSED (Problème fonctionnel - Interrupteur de déclenchement fermé en permanence)	L'interrupteur de déclenchement était fermé durant la mise en route en mode plate-forme.	• Vérifier si l'interrupteur de déclenchement est bloqué ou coincé. Consulter un mécanicien JLG qualifié pour résoudre le problème.
2210	TRIGGER CLOSED TOO LONG WHILE IN NEUTRAL (Interrupteur de déclenchement fermé trop longtemps avec manipulateur au point mort)	L'interrupteur de déclenchement était fermé plus de cinq secondes alors que le manipulateur était en position centrale.	• Vérifier si l'interrupteur de déclenchement est bloqué ou coincé. Consulter un mécanicien JLG qualifié pour résoudre le problème.
2232	FUNCTION PROBLEM - DRIVE AND LIFT BOTH OPEN (Problème fonctionnel - Translation et relevage ouverts tous les deux)	Les entrées de translation et de relevage sont hors tension toutes les deux en mode plate-forme.	• Vérifier si l'une ou l'autre des fonctions est active, si c'est le cas ; Consulter un mécanicien JLG qualifié pour résoudre le problème.

2-3 Commandes au sol

CODE D'ANOMALIE	MESSAGE D'ANOMALIE	DESCRIPTION	VÉRIFICATION
231	FUNCTION PROBLEM - LIFT PERMANENTLY SELECTED (Problème fonctionnel - Relevage sélectionné en permanence)	L'interrupteur de relevage de la boîte de commandes au sol était fermé vers le haut ou vers le bas durant la mise en route en mode sol.	• Vérifier si l'interrupteur de relevage est bloqué ou coincé. Consulter un mécanicien JLG qualifié pour résoudre le problème.
232	GROUND LIFT UP / DOWN ACTIVE TOGETHER (Commandes au sol de relevage et d'abaissement activées en même temps)	Les entrées de relevage et d'abaissement sont fermées simultanément.	• Vérifier si l'interrupteur de relevage est bloqué ou coincé. Consulter un mécanicien JLG qualifié pour résoudre le problème.
233	FUNCTION PROBLEM - BRAKE RELEASE PERMANENTLY SELECTED (Problème fonctionnel - Desserrage des freins sélectionné en permanence)	L'interrupteur de desserrage manuel des freins était fermé durant la mise en route.	• Vérifier si l'interrupteur de desserrage des freins est bloqué ou coincé. Consulter un mécanicien JLG qualifié pour résoudre le problème.

2-5 Fonction désactivée

CODE D'ANOMALIE	MESSAGE D'ANOMALIE	DESCRIPTION	VÉRIFICATION
251	ELEV ANGLE SENSOR FAULTY - VOLTAGE OUT OF RANGE (Capteur d'angle de relevage défectueux - Tension hors limites)	Il y a un problème avec l'entrée du capteur d'angle de relevage.	• Vérifier que le capteur de relevage de la plate-forme est solidement fixé et en bon état. Consulter un mécanicien JLG qualifié pour résoudre le problème.
252	ELEV ANGLE SENSOR HAS NOT BEEN CALIBRATED (Le capteur d'angle de relevage n'a pas été étalonné)	Le capteur d'angle de relevage n'a pas été étalonné.	Consulter un mécanicien JLG qualifié pour résoudre le problème.
253	DRIVE PREVENTED - CHARGER CONNECTED (Translation désactivée - Chargeur branché)	La translation est impossible lorsque le véhicule est en cours de charge.	• Vérifier si le chargeur est branché à la source d'alimentation externe et le débrancher si on le souhaite. Consulter un mécanicien JLG qualifié pour résoudre le problème.
254	DRIVE AND LIFT UP PREVENTED - CHARGER CONNECTED (Translation et relevage désactivés - Chargeur branché)	La translation ou le relevage est impossible lorsque le véhicule est en cours de charge ET est configuré pour désactiver tout mouvement.	• Vérifier si le chargeur est branché à la source d'alimentation externe et le débrancher si on le souhaite. Consulter un mécanicien JLG qualifié pour résoudre le problème.
255	PLATFORM OVERLOADED (Plate-forme surchargée)	La charge de la plate-forme mesurée par le système de détection de charge est excessive.	• Retirer l'excédent de poids de la plate-forme. • Vérifier que la plate-forme n'est pas prise dans quelque chose empêchant le mouvement vers le haut ou vers le bas. Consulter un mécanicien JLG qualifié pour résoudre le problème.

2-5 Fonction désactivée

CODE D'ANOMALIE	MESSAGE D'ANOMALIE	DESCRIPTION	VÉRIFICATION
256	DRIVE PREVENTED - POTHOLE NOT ENGAGED (Translation désactivée - Protection contre les nids-de-poule non enclenchée)	La translation est impossible en position relevée car le système de protection contre les nids-de-poule ne s'est pas déployé.	• Vérifier qu'il n'y a pas d'obstacles ou de problèmes mécaniques autour des mécanismes de protection contre les nids-de-poule. • Vérifier que les interrupteurs de protection contre les nids-de-poule sont solidement fixés. Consulter un mécanicien JLG qualifié pour résoudre le problème.
257	ELEV PROX PERMANENTLY CLOSED - CHECK PROX AND ANGLE ADJUSTMENT (Interrupteur de proximité de relevage fermé en permanence - Vérifier l'interrupteur de proximité et le réglage de l'angle)	L'interrupteur de proximité de relevage indique que la plate-forme doit être en position d'arrimage, tandis que le capteur d'angle de relevage indique qu'elle doit être relevée. L'interrupteur de proximité de relevage ne se trouve que sur certains anciens modèles d'élévateurs. Cet interrupteur n'est pas utilisé sur les machines actuelles et ce code d'anomalie ne devrait donc pas apparaître.	Consulter un mécanicien JLG qualifié pour résoudre le problème.

2-5 Fonction désactivée

CODE D'ANOMALIE	MESSAGE D'ANOMALIE	DESCRIPTION	VÉRIFICATION
258	DRIVE AND LIFT PREVENTED - BRAKES ELECTRICALLY RELEASED FOR TOWING (Translation et relevage désactivés - Freins desserrés par voie électrique pour le remorquage)	Le mode de desserrage manuel des freins est activé avec l'interrupteur se trouvant dans le bac de batteries près de la boîte de commandes au sol. La translation ou le relevage est impossible.	• Appuyer une nouvelle fois sur l'interrupteur de desserrage manuel des freins ou effectuer une remise sous tension pour quitter le mode de desserrage manuel des freins. • Vérifier si l'interrupteur de desserrage des freins est bloqué ou coincé. Consulter un mécanicien JLG qualifié pour résoudre le problème.
259	MODEL CHANGED - HYDRAULICS SUSPENDED - CYCLE EMS (Modèle changé - Fonctions hydrauliques désactivées - Réenclencher l'interrupteur d'arrêt d'urgence)	La sélection du modèle a été changée.	Consulter un mécanicien JLG qualifié pour résoudre le problème.
2510	DRIVE PREVENTED - BRAKES NOT RELEASING (Translation désactivée - Freins ne se desserrant pas)	Il y a un problème avec le système de translation ou de freinage.	• S'assurer que le véhicule n'est pas coincé sur quelque chose empêchant le mouvement. Consulter un mécanicien JLG qualifié pour résoudre le problème.
2511	ELEV ANGLE SENSOR FAULTY - NOT MOUNTED (Capteur d'angle de relevage défectueux - Non fixé)	La tension d'entrée du capteur d'angle de relevage indique que ce capteur n'est pas fixé.	• Vérifier que le capteur d'angle de relevage est solidement fixé. Consulter un mécanicien JLG qualifié pour résoudre le problème.

2-5 Fonction désactivée

CODE D'ANOMALIE	MESSAGE D'ANOMALIE	DESCRIPTION	VÉRIFICATION
2512	ELEV ANGLE SENSOR NOT DETECTING CHANGE (Capteur d'angle de relevage ne détectant pas de changement)	La tension d'entrée du capteur d'angle de relevage n'a pas changé lorsque le véhicule était en cours de relevage.	• Vérifier que le capteur d'angle de relevage est solidement fixé. Consulter un mécanicien JLG qualifié pour résoudre le problème.

3-1 Circuit ouvert au contacteur de ligne

CODE D'ANOMALIE	MESSAGE D'ANOMALIE	DESCRIPTION	VÉRIFICATION
311	OPEN CIRCUIT LINE CONTACTOR (Contacteur de ligne en circuit ouvert)	Il y a un problème avec le contacteur de ligne.	Consulter un mécanicien JLG qualifié pour résoudre le problème.
312	CONTACTOR DRIVER PERMANENTLY OFF (Pilote du contacteur désactivé en permanence)	Il y a un problème avec la commande du contacteur de ligne du module d'alimentation.	Consulter un mécanicien JLG qualifié pour résoudre le problème.

3-2 Court-circuit au contacteur de ligne

CODE D'ANOMALIE	MESSAGE D'ANOMALIE	DESCRIPTION	VÉRIFICATION
321	LINE CONTACTOR MISWIRED ON OR WELDED (Contacteur de ligne mal raccordé ou soudé)	Il y a un problème avec le contacteur de ligne.	Consulter un mécanicien JLG qualifié pour résoudre le problème.
322	CONTACTOR DRIVER PERMANENTLY ON (Pilote du contacteur activé en permanence)	Il y a un problème avec la commande du contacteur de ligne du module d'alimentation.	Consulter un mécanicien JLG qualifié pour résoudre le problème.
326	AUXILIARY RELAY - SHORT TO BATTERY (Relais auxiliaire - Court-circuité à la batterie)	Il y a un problème avec les contacts ou le câblage du relais auxiliaire.	Consulter un mécanicien JLG qualifié pour résoudre le problème.

3-3 Pilote de commande de sortie au sol

CODE D'ANOMALIE	MESSAGE D'ANOMALIE	DESCRIPTION	VÉRIFICATION
331	BRAKE SHORT TO BATTERY (Frein court-circuité à la batterie)	Un problème a été détecté dans cette fonction.	Consulter un mécanicien JLG qualifié pour résoudre le problème.
332	BRAKE OPEN CIRCUIT (Circuit ouvert au frein)	Un problème a été détecté dans cette fonction.	Consulter un mécanicien JLG qualifié pour résoudre le problème.
333	LIFT UP SHORT TO BATTERY (Relevage court-circuité à la batterie)	Un problème a été détecté dans cette fonction.	Consulter un mécanicien JLG qualifié pour résoudre le problème.

3-3 Pilote de commande de sortie au sol

CODE D'ANOMALIE	MESSAGE D'ANOMALIE	DESCRIPTION	VÉRIFICATION
334	LIFT UP OPEN CIRCUIT (Circuit ouvert à la commande de relevage)	Un problème a été détecté dans cette fonction.	Consulter un mécanicien JLG qualifié pour résoudre le problème.
335	LIFT DN SHORT TO BATTERY (Abaissement court-circuité à la batterie)	Un problème a été détecté dans cette fonction.	Consulter un mécanicien JLG qualifié pour résoudre le problème.
336	LIFT DN OPEN CIRCUIT (Circuit ouvert à la commande d'abaissement)	Un problème a été détecté dans cette fonction.	Consulter un mécanicien JLG qualifié pour résoudre le problème.
337	STEER LEFT SHORT TO BATTERY (Braquage vers la gauche court-circuité à la batterie)	Un problème a été détecté dans cette fonction.	Consulter un mécanicien JLG qualifié pour résoudre le problème.
338	STEER LEFT OPEN CIRCUIT (Circuit ouvert à la commande de braquage vers la gauche)	Un problème a été détecté dans cette fonction.	Consulter un mécanicien JLG qualifié pour résoudre le problème.
339	STEER RIGHT SHORT TO BATTERY (Braquage vers la droite court-circuité à la batterie)	Un problème a été détecté dans cette fonction.	Consulter un mécanicien JLG qualifié pour résoudre le problème.
3310	STEER RIGHT OPEN CIRCUIT (Circuit ouvert à la commande de braquage vers la droite)	Un problème a été détecté dans cette fonction.	Consulter un mécanicien JLG qualifié pour résoudre le problème.

3-3 Pilote de commande de sortie au sol

CODE D'ANOMALIE	MESSAGE D'ANOMALIE	DESCRIPTION	VÉRIFICATION
3311	GROUND ALARM SHORT TO BATTERY (Alarme du poste de commande au sol court-circuitée à la batterie)	Un problème a été détecté dans cette fonction.	Consulter un mécanicien JLG qualifié pour résoudre le problème.
3312	LEFT BRAKE SHORT TO BATTERY (Frein gauche court-circuité à la batterie)	Un problème a été détecté dans cette fonction.	Consulter un mécanicien JLG qualifié pour résoudre le problème.
3313	RIGHT BRAKE SHORT TO BATTERY (Frein droit court-circuité à la batterie)	Un problème a été détecté dans cette fonction.	Consulter un mécanicien JLG qualifié pour résoudre le problème.
3314	LEFT BRAKE OPEN CIRCUIT (Circuit ouvert au frein gauche)	Un problème a été détecté dans cette fonction.	Consulter un mécanicien JLG qualifié pour résoudre le problème.
3315	RIGHT BRAKE OPEN CIRCUIT (Circuit ouvert au frein droit)	Un problème a été détecté dans cette fonction.	Consulter un mécanicien JLG qualifié pour résoudre le problème.
33297	LEFT BRAKE - SHORT TO GROUND (Frein gauche - Court-circuité à la terre)	Un problème a été détecté dans cette fonction.	Consulter un mécanicien JLG qualifié pour résoudre le problème.
33298	STEER LEFT VALVE - SHORT TO GROUND (Soupape de braquage vers la gauche - Court-circuitée à la terre)	Un problème a été détecté dans cette fonction.	Consulter un mécanicien JLG qualifié pour résoudre le problème.

3-3 Pilote de commande de sortie au sol

CODE D'ANOMALIE	MESSAGE D'ANOMALIE	DESCRIPTION	VÉRIFICATION
33299	LINE CONTACTOR COIL - SHORT TO BATTERY (Bobine de contacteur de ligne - Court-circuitée à la batterie)	Un problème a été détecté dans cette fonction.	Consulter un mécanicien JLG qualifié pour résoudre le problème.
33302	NEGATIVE SUPPLY - SHORT TO BATTERY (Alimentation en tension négative - Court-circuitée à la batterie)	Un problème a été détecté dans cette fonction.	Consulter un mécanicien JLG qualifié pour résoudre le problème.
33303	NEGATIVE SUPPLY - SHORT TO GROUND (Alimentation en tension négative - Court-circuitée à la terre)	Un problème a été détecté dans cette fonction.	Consulter un mécanicien JLG qualifié pour résoudre le problème.
33304	RIGHT BRAKE - SHORT TO GROUND (Frein droit - Court-circuité à la terre)	Un problème a été détecté dans cette fonction.	Consulter un mécanicien JLG qualifié pour résoudre le problème.
33305	STEER RIGHT VALVE - SHORT TO GROUND (Soupape de braquage vers la droite - Court-circuitée à la terre)	Un problème a été détecté dans cette fonction.	Consulter un mécanicien JLG qualifié pour résoudre le problème.

3-3 Pilote de commande de sortie au sol

CODE D'ANOMALIE	MESSAGE D'ANOMALIE	DESCRIPTION	VÉRIFICATION
33406	LIFT UP VALVE - SHORT TO GROUND (Soupape de relevage - Court-circuitée à la terre)	Un problème a été détecté dans cette fonction.	Consulter un mécanicien JLG qualifié pour résoudre le problème.
33407	LIFT DN VALVE - SHORT TO GROUND (Soupape d'abaissement - Court-circuitée à la terre)	Un problème a été détecté dans cette fonction.	Consulter un mécanicien JLG qualifié pour résoudre le problème.

4-2 Limite thermique (zone de fonctionnement sûr)

CODE D'ANOMALIE	MESSAGE D'ANOMALIE	DESCRIPTION	VÉRIFICATION
421	POWER MODULE TOO HOT - PLEASE WAIT (Module d'alimentation trop chaud - Prière de patienter)	Le module d'alimentation a atteint la limite thermique de coupure.	• Mettre le système en veille et laisser refroidir. • Ne pas utiliser lorsque la température ambiante dépasse 60 °C (140 °F). Consulter un mécanicien JLG qualifié pour résoudre le problème.
422	DRIVING AT CUTBACK - POWER MODULE CURRENT LIMIT (Translation à vitesse lente - Limite d'intensité pour le module d'alimentation)	La partie translation du module d'alimentation a atteint la limite thermique.	Consulter un mécanicien JLG qualifié pour résoudre le problème.

4-2 Limite thermique (zone de fonctionnement sûr)

CODE D'ANOMALIE	MESSAGE D'ANOMALIE	DESCRIPTION	VÉRIFICATION
423	LIFT UP AT CUTBACK - POWER MODULE CURRENT LIMIT (Relevage à vitesse lente - Limite d'intensité pour le module d'alimentation)	La partie relevage du module d'alimentation a atteint la limite thermique.	Consulter un mécanicien JLG qualifié pour résoudre le problème.

4-4 Alimentation fournie par les batteries

CODE D'ANOMALIE	MESSAGE D'ANOMALIE	DESCRIPTION	VÉRIFICATION
441	BATTERY VOLTAGE TOO LOW - SYSTEM SHUTDOWN (Tension de batterie trop faible - Arrêt du système)	Un problème a été détecté au niveau des batteries ou du module d'alimentation.	• Recharger les batteries ou vérifier qu'elles sont en bon état. • Vérifier le fonctionnement du chargeur de batterie. Consulter un mécanicien JLG qualifié pour résoudre le problème.
442	BATTERY VOLTAGE TOO HIGH - SYSTEM SHUTDOWN (Tension de batterie trop élevée - Arrêt du système)	Un problème a été détecté au niveau des batteries ou du module d'alimentation.	• Peut être dû à une procédure inappropriée de charge des batteries ou à l'utilisation de batteries offrant une tension incorrecte. Consulter un mécanicien JLG qualifié pour résoudre le problème.
443	LSS BATTERY VOLTAGE TOO HIGH (Tension de batterie du système de détection de charge trop élevée)	Un problème a été détecté au niveau du système de détection de charge.	• Peut être dû à une procédure inappropriée de charge des batteries ou à l'utilisation de batteries offrant une tension incorrecte. Consulter un mécanicien JLG qualifié pour résoudre le problème.

4-4 Alimentation fournie par les batteries

CODE D'ANOMALIE	MESSAGE D'ANOMALIE	DESCRIPTION	VÉRIFICATION
444	LSS BATTERY VOLTAGE TOO LOW (Tension de batterie du système de détection de charge trop faible)	Un problème a été détecté au niveau du système de détection de charge.	• Recharger les batteries ou vérifier qu'elles sont en bon état. Consulter un mécanicien JLG qualifié pour résoudre le problème.
446 4421 4422	LOGIC SUPPLY VOLTAGE OUT OF RANGE (Tension d'alimentation logique hors limites)	La tension d'alimentation logique du module du système mesurée se trouve hors de la plage de fonctionnement normale.	• Vérifier si la batterie n'est pas fortement déchargée, si les câbles ne sont pas desserrés ou si la batterie n'est pas endommagée ; dans le cas contraire ; • Consulter un mécanicien JLG qualifié pour résoudre le problème.

6-6 Communication

CODE D'ANOMALIE	MESSAGE D'ANOMALIE	DESCRIPTION	VÉRIFICATION
661	CANBUS FAILURE - POWER MODULE (Défaillance CANbus - Module d'alimentation)	Le système de commande ne reçoit aucun message du module d'alimentation.	Consulter un mécanicien JLG qualifié pour résoudre le problème.
662	CANBUS FAILURE - PLATFORM MODULE (Défaillance CANbus - Module de la plate-forme)	En mode plate-forme, le système de commande ne reçoit aucun message du tableau de commande de la plate-forme.	Consulter un mécanicien JLG qualifié pour résoudre le problème.

6-6 Communication

CODE D'ANOMALIE	MESSAGE D'ANOMALIE	DESCRIPTION	VÉRIFICATION
663	CANBUS FAILURE - LOAD SENSING SYSTEM MODULE (Défaillance CANbus - Module du système de détection de charge)	Avec le système de détection de charge activé, le système de commande ne reçoit aucun message du module du système de détection de charge.	Consulter un mécanicien JLG qualifié pour résoudre le problème.
664	CANBUS FAILURE - ACCESSORY MODULE (Défaillance CANbus - Module accessoire)	Un module accessoire a cessé toute communication.	• Voir la documentation sur les modules accessoires pour le dépannage. Consulter un mécanicien JLG qualifié pour résoudre le problème.
6635	CANBUS FAILURE - CHASSIS TILT SENSOR (Défaillance CANbus - Capteur de basculement du châssis)	Le système de commande de la machine a perdu le contact avec le capteur de basculement de la machine.	Consulter un mécanicien JLG qualifié pour résoudre le problème.

6-7 Accessoire

CODE D'ANOMALIE	MESSAGE D'ANOMALIE	DESCRIPTION	VÉRIFICATION
671	ACCESSORY FAULT (Anomalie d'un accessoire)	Un module accessoire signale une anomalie.	• Voir la documentation sur les modules accessoires pour le dépannage. Consulter un mécanicien JLG qualifié pour résoudre le problème.

7-7 Moteur électrique

CODE D'ANOMALIE	MESSAGE D'ANOMALIE	DESCRIPTION	VÉRIFICATION
771	OPEN CIRCUIT DRIVE MOTOR WIRING (Câblage des moteurs d'entraînement en circuit ouvert)	Le module d'alimentation a détecté un problème dans le câblage du circuit d'alimentation des moteurs d'entraînement.	Consulter un mécanicien JLG qualifié pour résoudre le problème.
772	STALLED TRACTION MOTOR OR POWER WIRING ERROR (Moteur de traction ayant calé ou erreur de câblage d'alimentation)	Le module d'alimentation a détecté un problème dans le câblage du circuit d'alimentation des moteurs d'entraînement.	Consulter un mécanicien JLG qualifié pour résoudre le problème.
773	CAPACITOR BANK FAULT - CHECK POWER CIRCUITS (Anomalie de batterie de condensateurs - Vérifier les circuits d'alimentation)	Le module d'alimentation a détecté un problème dans le câblage du circuit d'alimentation de la pompe ou des moteurs d'entraînement.	Consulter un mécanicien JLG qualifié pour résoudre le problème.
774	SHORT CIRCUIT FIELD WIRING (Câblage d'excitation en court-circuit)	Le module d'alimentation a détecté un problème dans le câblage du circuit d'alimentation des moteurs d'entraînement.	Consulter un mécanicien JLG qualifié pour résoudre le problème.
775	OPEN CIRCUIT FIELD WIRING (Câblage d'excitation en circuit ouvert)	Le module d'alimentation a détecté un problème dans le câblage du circuit d'alimentation des moteurs d'entraînement.	Consulter un mécanicien JLG qualifié pour résoudre le problème.

7-7 Moteur électrique

CODE D'ANOMALIE	MESSAGE D'ANOMALIE	DESCRIPTION	VÉRIFICATION
776	STALLED PUMP MOTOR OR POWER WIRING ERROR (Moteur de pompe ayant calé ou erreur de câblage d'alimentation)	Le module d'alimentation a détecté un problème dans le câblage du circuit d'alimentation des moteurs d'entraînement.	Consulter un mécanicien JLG qualifié pour résoudre le problème.
777	OPEN CIRCUIT PUMP MOTOR WIRING (Câblage de moteur de pompe en circuit ouvert)	Le module d'alimentation a détecté un problème dans le câblage du circuit d'alimentation des moteurs d'entraînement.	Consulter un mécanicien JLG qualifié pour résoudre le problème.
778	TRACTION T HIGH - CHECK POWER CIRCUITS (Traction T haute - Vérifier les circuits d'alimentation)	Le module d'alimentation a détecté un problème dans le câblage du circuit d'alimentation des moteurs d'entraînement.	Consulter un mécanicien JLG qualifié pour résoudre le problème.
779	TRACTION T LOW - CHECK POWER CIRCUITS (Traction T basse - Vérifier les circuits d'alimentation)	Le module d'alimentation a détecté un problème dans le câblage du circuit d'alimentation des moteurs d'entraînement.	Consulter un mécanicien JLG qualifié pour résoudre le problème.
7710	PUMP P HIGH - CHECK POWER CIRCUITS (Pompe P haute - Vérifier les circuits d'alimentation)	Le module d'alimentation a détecté un problème dans le câblage du circuit d'alimentation des moteurs d'entraînement.	Consulter un mécanicien JLG qualifié pour résoudre le problème.

7-7 Moteur électrique

CODE D'ANOMALIE	MESSAGE D'ANOMALIE	DESCRIPTION	VÉRIFICATION
7711	PUMP P LOW - CHECK POWER CIRCUITS (Pompe P basse - Vérifier les circuits d'alimentation)	Le module d'alimentation a détecté un problème dans le câblage du circuit d'alimentation des moteurs d'entraînement.	Consulter un mécanicien JLG qualifié pour résoudre le problème.
7741	ARMATURE BRAKING CURRENT TOO HIGH (Courant de freinage de l'induit trop élevé)	Le module d'alimentation a détecté un courant de freinage excessif.	Cela peut être causé par le transport d'une charge trop importante sur une pente abrupte.
7742	FIELD VOLTAGE IMPROPER (Tension d'excitation incorrecte)	Le module d'alimentation a détecté un problème dans le câblage du circuit d'alimentation des moteurs d'entraînement.	Mettre la machine hors tension puis la remettre sous tension, si le problème persiste ; Consulter un mécanicien JLG qualifié pour résoudre le problème.

8-1 Capteur de basculement

CODE D'ANOMALIE	MESSAGE D'ANOMALIE	DESCRIPTION	VÉRIFICATION
811	TILT SENSOR NOT CALIBRATED (Capteur de basculement non étalonné)	L'étalonnage du capteur de basculement n'a pas été effectué.	Consulter un mécanicien JLG qualifié pour résoudre le problème.

8-1 Capteur de basculement

CODE D'ANOMALIE	MESSAGE D'ANOMALIE	DESCRIPTION	VÉRIFICATION
812	NO DATA FROM TILT SENSOR - NOT CONNECTED OR FAULTY (Aucune donnée en provenance du capteur de basculement - Non connecté ou défectueux)	Aucun signal en provenance du capteur de basculement.	Consulter un mécanicien JLG qualifié pour résoudre le problème.

8-2 Détection de charge de la plate-forme

CODE D'ANOMALIE	MESSAGE D'ANOMALIE	DESCRIPTION	VÉRIFICATION
821	LSS CELL #1 ERROR (Erreur de la cellule 1 du système de détection de charge)	Un problème a été détecté au niveau du système de détection de charge.	Consulter un mécanicien JLG qualifié pour résoudre le problème.
822	LSS CELL #2 ERROR (Erreur de la cellule 2 du système de détection de charge)	Un problème a été détecté au niveau du système de détection de charge.	Consulter un mécanicien JLG qualifié pour résoudre le problème.
823	LSS CELL #3 ERROR (Erreur de la cellule 3 du système de détection de charge)	Un problème a été détecté au niveau du système de détection de charge.	Consulter un mécanicien JLG qualifié pour résoudre le problème.

8-2 Détection de charge de la plate-forme

CODE D'ANOMALIE	MESSAGE D'ANOMALIE	DESCRIPTION	VÉRIFICATION
824	LSS CELL #4 ERROR (Erreur de la cellule 4 du système de détection de charge)	Un problème a été détecté au niveau du système de détection de charge.	Consulter un mécanicien JLG qualifié pour résoudre le problème.
825	LSS HAS NOT BEEN CALIBRATED (Le système de détection de charge n'a pas été étalonné)	Le module du système de détection de charge n'a pas été étalonné	Consulter un mécanicien JLG qualifié pour résoudre le problème.

9-9 Matériel

CODE D'ANOMALIE	MESSAGE D'ANOMALIE	DESCRIPTION	VÉRIFICATION
991	LSS WATCHDOG RESET (Remise à zéro du dispositif de surveillance du système de détection de charge)	Un problème a été détecté au niveau du système de détection de charge.	Consulter un mécanicien JLG qualifié pour résoudre le problème.
992	LSS EEPROM ERROR (Erreur de la mémoire EEPROM du système de détection de charge)	Un problème a été détecté au niveau du système de détection de charge.	Consulter un mécanicien JLG qualifié pour résoudre le problème.
993	LSS INTERNAL ERROR - PIN EXCITATION (Erreur interne du système LSS - Excitation des broches)	Un problème a été détecté au niveau du système de détection de charge.	Consulter un mécanicien JLG qualifié pour résoudre le problème.
994	LSS INTERNAL ERROR - DRDY MISSING FROM A/D (Erreur interne du système de détection de charge - Données convertisseur A/N manquant)	Un problème a été détecté au niveau du système de détection de charge.	Consulter un mécanicien JLG qualifié pour résoudre le problème.
995	POWER MODULE FAILURE - PERSONALITY RANGE ERROR (Défaillance du module d'alimentation - Erreur de plage de personnalités)	Un problème a été détecté au niveau du module d'alimentation.	Consulter un mécanicien JLG qualifié pour résoudre le problème.

9-9 Matériel

CODE D'ANOMALIE	MESSAGE D'ANOMALIE	DESCRIPTION	VÉRIFICATION
996	POWER MODULE FAILURE - INTERNAL ERROR (Défaillance du module d'alimentation - Erreur interne)	Un problème a été détecté au niveau du module d'alimentation.	Consulter un mécanicien JLG qualifié pour résoudre le problème.
997	POWER MODULE FAILURE - CHECK POWER CIRCUITS OR MOSFET SHORT CIRCUIT (Défaillance du module d'alimentation - Vérifier les circuits d'alimentation ou le court-circuit au transistor à effet de champ métal-oxyde semiconducteur)	Un problème a été détecté au niveau du module d'alimentation.	Consulter un mécanicien JLG qualifié pour résoudre le problème.
998	EEPROM FAILURE - CHECK ALL SETTINGS (Défaillance de la mémoire EEPROM - Vérifier tous les réglages)	Un problème a été détecté au niveau du tableau de commande au sol.	Consulter un mécanicien JLG qualifié pour résoudre le problème.
999	FUNCTION LOCKED OUT - POWER MODULE SOFTWARE VERSION IMPROPER (Fonction bloquée - Version incorrecte du logiciel du module d'alimentation)	La version du logiciel du module d'alimentation n'est pas compatible avec le reste du système.	Consulter un mécanicien JLG qualifié pour résoudre le problème.

9-9 Matériel

CODE D'ANOMALIE	MESSAGE D'ANOMALIE	DESCRIPTION	VÉRIFICATION
9910	FUNCTION LOCKED OUT - PLATFORM MODULE SOFTWARE VERSION IMPROPER (Fonction bloquée - Version incorrecte du logiciel du module de la plate-forme)	La version du logiciel du tableau de commande de la plate-forme n'est pas compatible avec le reste du système.	Consulter un mécanicien JLG qualifié pour résoudre le problème.
9911	FUNCTION LOCKED OUT - LSS MODULE SOFTWARE VERSION IMPROPER (Fonction bloquée - Version incorrecte du logiciel du module du système de détection de charge)	La version du logiciel du module du système de détection de charge n'est pas compatible avec le reste du système.	Consulter un mécanicien JLG qualifié pour résoudre le problème.
9912	POWER MODULE FAILURE - SYSTEM MONITOR (Défaillance du module d'alimentation - Surveillance du système)	Un problème a été détecté au niveau du module d'alimentation.	Consulter un mécanicien JLG qualifié pour résoudre le problème.
9924	FUNCTIONS LOCKED OUT - MACHINE NOT CONFIGURED (Fonctions bloquées - Machine non configurée)	Un nouveau tableau de commande au sol a été installé mais pas configuré.	Consulter un mécanicien JLG qualifié pour résoudre le problème.

9-9 Matériel

CODE D'ANOMALIE	MESSAGE D'ANOMALIE	DESCRIPTION	VÉRIFICATION
9950 9951 9952 9953 9954 9955 9956 9957 9958 9960 9962 9963 9964 9969 9971 9970 99143 99144 99145 99146 99147 99148 99149	POWER MODULE FAILURE - INTERNAL ERROR (Défaillance du module d'alimentation - Erreur interne)	Un problème a été détecté au niveau du module d'alimentation.	Mettre la machine hors tension puis sous tension plusieurs fois ; si le code d'anomalie ne s'efface pas, consulter un mécanicien JLG qualifié pour résoudre le problème.

Page laissée blanche intentionnellement.

SECTION 5. PROCÉDURES D'URGENCE

5.1 GÉNÉRALITÉS

Cette section indique les procédures à suivre et les commandes et systèmes à utiliser en cas d'urgence durant le fonctionnement de la machine. Avant d'utiliser la machine et à intervalles réguliers par la suite, le manuel d'utilisation et de sécurité doit être lu dans sa totalité, cette section y compris, par tout le personnel dont les responsabilités comprennent toute activité ou contact avec la machine.

Interrupteur d'arrêt d'urgence

Ces grands boutons rouges, l'un sur le poste de commande au sol, l'autre sur le poste de commande de la plate-forme, arrêtent immédiatement la machine lorsqu'ils sont enfoncés.

⚠ AVERTISSEMENT

CONTRÔLER LA MACHINE QUOTIDIENNEMENT POUR S'ASSURER QUE LE BOUTON D'ARRÊT D'URGENCE EST EN PLACE ET QUE LES PANONCEAUX D'INSTRUCTIONS DES COMMANDES AU SOL SONT EN PLACE ET LISIBLES.

Poste de commande au sol

Le poste de commande au sol se trouve du côté gauche du châssis de la machine. Les commandes de ce panneau permettent de prendre la priorité sur les commandes de la plate-forme et de contrôler les commandes de relevage et d'abaissement de la plate-forme depuis le sol. Placer le sélecteur d'alimentation en position Sol et actionner l'interrupteur de montée/descente pour relever ou abaisser la plate-forme.

Descente manuelle

La soupape de descente manuelle sert à abaisser la plate-forme à l'aide de la gravité en cas de panne d'alimentation générale. La poignée de descente manuelle se trouve à l'arrière de la machine, au-dessus de la roue arrière gauche. La poignée est connectée par un câble à la soupape de descente manuelle située sur le vérin de relevage. Pour ouvrir le tiroir de soupape et abaisser la plate-forme, tirer sur la poignée de descente manuelle.

5.2 EN CAS D'URGENCE

Utilisation des commandes au sol

NOTICE

CONNAÎTRE LE FONCTIONNEMENT DES COMMANDES AU SOL DANS UNE SITUATION D'URGENCE.

Le personnel au sol doit connaître en détail les caractéristiques de fonctionnement de la machine et la fonction des commandes au sol. La formation doit inclure le fonctionnement de la machine, le passage en revue et la compréhension de cette section et le fonctionnement en pratique des commandes dans des situations d'urgence simulées.

Opérateur perdant totalement le contrôle de la machine

1. Faire fonctionner la machine depuis les commandes au sol UNIQUEMENT avec l'aide d'autres personnes et équipements (grues, palans, etc.) requis pour écarter sans danger les situations potentielles d'urgence ou à risques.
2. Les autres personnes se trouvant à bord de la plate-forme peuvent utiliser les commandes de la plate-forme. NE PAS CONTINUER À UTILISER LA MACHINE SI LES COMMANDES NE FONCTIONNENT PAS NORMALEMENT.
3. Les grues, chariots à fourche ou autres équipements éventuellement disponibles doivent être utilisés pour libérer les occupants de la plate-forme et stabiliser le mouvement de la machine au cas où les commandes de la machine fonctionnent mal ou de manière inappropriée.

Plate-forme prise dans des structures en hauteur

Si la plate-forme est coincée ou accrochée dans des structures ou équipements en hauteur, ne pas continuer à utiliser la machine, que ce soit depuis la plate-forme ou le sol, tant que l'opérateur et tout le personnel ne se trouvent pas dans un endroit sûr. Essayer ensuite seulement de dégager la plate-forme à l'aide de l'équipement et du personnel requis. N'actionner aucune commande susceptible de décoller une ou plusieurs roues du sol.

Redressage d'une machine renversée

Placer un chariot à fourche ou un équipement équivalent d'une capacité appropriée sous le côté élevé du châssis, et une grue ou un autre appareil de levage pour lever la plate-forme pendant que le châssis est abaissé par le chariot à fourche ou tout autre équipement.

Inspection après un incident

Après un incident, inspecter soigneusement la machine et tester toutes les fonctions en commençant à partir des commandes au sol, puis depuis les commandes de la plate-forme. Ne pas relever la plate-forme à plus de 3 mètres (10 ft) à moins d'être sûr que tous les dommages ont été réparés et que toutes les commandes fonctionnent correctement.

5.3 RAPPORT D'INCIDENT

Il est impératif de signaler immédiatement à JLG Industries, Inc. tout incident impliquant un produit JLG. Même si aucun dommage corporel ou matériel n'est apparent, contacter par téléphone le service chargé de la sécurité et de la fiabilité des produits à l'usine et lui fournir tous les détails nécessaires.

Contacter le bureau JLG le plus proche.

Noter que tout incident impliquant un produit de JLG Industries n'ayant pas été signalé au fabricant dans un délai de 48 heures peut entraîner l'annulation de la garantie sur la machine concernée.

Page laissée blanche intentionnellement.

SECTION 6. CARACTÉRISTIQUES GÉNÉRALES ET MAINTENANCE POUR L'OPÉRATEUR

6.1 INTRODUCTION

Cette section du manuel fournit les informations supplémentaires nécessaires à l'opérateur pour pouvoir utiliser et maintenir correctement cette machine.

La partie maintenance de cette section est prévue pour aider l'opérateur de la machine à effectuer seulement les tâches quotidiennes de maintenance ; elle ne remplace pas le Programme de maintenance préventive et d'inspection inclus dans le manuel d'entretien et de maintenance.

Autres publications disponibles spécifiques à cette machine :

Manuel d'entretien et de maintenance..... 3121166

Manuel des pièces illustrées..... 3121167

6.2 CARACTÉRISTIQUES DE FONCTIONNEMENT

Tableau 6-1. Caractéristiques de fonctionnement

Modèle	1930ES	2030ES	2630ES	2646ES	3246ES
Déclivité maximum en position d'arrimage (inclinaison admissible) - Se reporter à la Figure 4-1	25 %	25 %	25 %	25 %	25 %
Déclivité maximum en position d'arrimage (dévers) Voir la Figure 4-1	5°	5°	5°	5°	5°
Hauteur maximale de la plate-forme	5,7 m (18.75 ft)	6 m (20 ft)	7,75 m (25.8 ft)	7,9 m (26 ft)	9,8 m (32 ft)
Charge maximale des pneus ANSI CE	 620 kg (1365 lb) 699 kg (1540 lb)	 755 kg (1660 lb) 832 kg (1835 lb)	 832 kg (1835 lb) 832 kg (1835 lb)	 939 kg (2070 lb) 1052 kg (2320 lb)	 939 kg (2070 lb) 1052 kg (2320 lb)
Pression au sol (ANSI)	7,7 kg/cm^2 (109 psi)	5,7 kg/cm^2 (81 psi)	6,3 kg/cm^2 (90 psi)	6,1 kg/cm^2 (87 psi)	6,1 kg/cm^2 (87 psi)
Pression au sol (CE)	8,7 kg/cm^2 (123 psi)	6,3 kg/cm^2 (90 psi)	6,3 kg/cm^2 (90 psi)	6,9 kg/cm^2 (98 psi)	6,9 kg/cm^2 (98 psi)
Vitesse de déplacement maximale	4,8 km/h (3 mph)	4,8 km/h (3 mph)	4,4 km/h (2.75 mph)	4 km/h (2.5 mph)	4 km/h (2.5 mph)
Vitesse maximale du vent (Selon le modèle, le marché et la sélection en intérieur/extérieur)	12,5 m/s (28 mph)	12,5 m/s (28 mph)	12,5 m/s (28 mph)	12,5 m/s (28 mph)	12,5 m/s (28 mph)

Tableau 6-1. Caractéristiques de fonctionnement

Modèle	1930ES	2030ES	2630ES	2646ES	3246ES
Force latérale manuelle horizontale maximale:					
ANSI/CSA	445 N (100 lb force)	533 N (120 lb force)	N/A		N/A
ANSI/CSA (Intérieur)	N/A	N/A	N/A	N/A	N/A
ANSI/CSA (Extérieur)	N/A	N/A	N/A	N/A	N/A
ANSI/CSA (Zone A)	N/A	N/A	533 N (120 lb force)	N/A	667 N (150 lb force)
ANSI/CSA (Zone B)	N/A	N/A	445 N (100 lb force)	N/A	467 N (105 lb force)
CE (Intérieur)	400 N (90 lb force)	400 N (90 lb force)	400 N (90 lb force)	400 N (90 lb force)	400 N (90 lb force)
CE (Extérieur)	200 N (45 lb force)	200 N (45 lb force)	N/A	400 N (90 lb force)	200 N (45 lb force)
AUS (Intérieur)	400 N (90 lb force)	400 N (90 lb force)	N/A	400 N (90 lb force)	N/A
AUS (Intérieur Zone A)	N/A	N/A	400 N (90 lb force)	N/A	400 N (90 lb force)
AUS (Intérieur Zone B)	N/A	N/A	400 N (90 lb force)	N/A	400 N (90 lb force)
AUS (Extérieur)	200 N (45 lb force)	200 N (45 lb force)	N/A	400 N (90 lb force)	N/A
AUS (Extérieur Zone A)	N/A	N/A	N/A	N/A	N/A
AUS (Extérieur Zone B)	N/A	N/A	N/A	N/A	200 N (45 lb force)
Pression hydraulique maximum	126,6 kg/cm^2 (1800 psi)	126,6 kg/cm^2 (1800 psi)	119,5 kg/cm^2 (1700 psi) (simple) 130,1 kg/cm^2 (1850 psi) (double)	140,6 kg/cm^2 (2000 psi)	140,6 kg/cm^2 (2000 psi)
Angle de direction intérieur	90°	90°	90°	90°	90°
Angle de direction extérieur	69°	73°	73°	67°	67°
Tension du circuit électrique (CC)	24 V	24 V	24 V	24 V	24 V
Poids brut approximatif de la machine - ANSI/CSA	2685 lbs	3830 lbs	4815 lbs	4945 lbs	4945 lbs

Tableau 6-1. Caractéristiques de fonctionnement

Modèle	1930ES	2030ES	2630ES	2646ES	3246ES
Poids brut approximatif de la machine - CE/Australie	1495 kg	2064 kg	2198 kg	2706 kg	2871 kg
Garde au sol avec système de protection contre les nids-de-poule relevé	8,9 cm (3.5 in)				
Garde au sol avec système de protection contre les nids-de-poule abaissé	2,5 cm (1 in)	1,9 cm (0.75 in)			

Tableau 6-2. Capacités

MODÈLE	ANSI/CSA		CE INTÉRIEUR		CE EXTÉRIEUR		AUSTRALIEN INTÉRIEUR		AUSTRALIEN EXTÉRIEUR	
	Charge max.	Nombre de personnes max.	Charge max.	Nombre de personnes max.	Charge max.	Nombre de personnes max.	Charge max.	Nombre de personnes max.	Charge max.	Nombre de personnes max.
1930ES	227 kg (500 lb)	2	230 kg	2	120 kg	1	230 kg	2	120 kg	1
2030ES	363 kg (800 lb)	2	360 kg	2	160 kg	1	360 kg	2	160 kg	1
2630ES simple charge	227 kg (500 lb)	2	230 kg	2	S/O	S/O	230 kg	2	S/O	S/O
2630ES double charge à 6,1 m (20 ft)	363 kg (800 lb)	2	360 kg	2	S/O	S/O	360 kg	2	S/O	S/O
2630ES double charge à 7,9 m (26 ft)	227 kg (500 lb)	2	230 kg	2	S/O	S/O	230 kg	2	S/O	S/O
2646ES	454 kg (1000 lb)	2	450 kg	2	230 kg	2	450 kg	2	230 kg	2

Tableau 6-2. Capacités

MODÈLE	ANSI/CSA		CE INTÉRIEUR		CE EXTÉRIEUR		AUSTRALIEN INTÉRIEUR		AUSTRALIEN EXTÉRIEUR	
	Charge max.	Nombre de personnes max.	Charge max.	Nombre de personnes max.	Charge max.	Nombre de personnes max.	Charge max.	Nombre de personnes max.	Charge max.	Nombre de personnes max.
3246ES à 7,9 m (26 ft)	454 kg (1000 lb) Zone A	2	450 kg	2	320 kg	1	320 kg	2	320 kg	1
3246ES à 9,8 m (32 ft)	317 kg (700 lb) Zone B	2	320 kg	2	320 kg	1	320 kg	2	320 kg	1

Dimensions

Tableau 6-3. Dimensions

MODÈLE	1930ES		2030ES		2630ES		2646ES		3246ES	
Unité de mesure	mètres	feet	mètres	feet	mètres	feet	mètres	feet	mètres	feet
Hauteur de la plate-forme - Relevée	5,7	18.75	6	20	7,8	25.4	7,9	26	9,7	31.8
Hauteur de la plate-forme - Arrimée	0,9	2.9	1,1	3.6	1,2	4	1,2	4	1,2	4
Hauteur de travail	7,6	25	7,9	26	9,8	32	9,8	32	11,6	38
Hauteur hors tout de la machine arrimée - Rambardes relevées	2	6.5	2,2	7.2	2,3	7.7	2,3	7.7	2,3	7.7
Hauteur hors tout de la machine arrimée - Rambardes repliées	S/O	S/O	1,8	6	1,9	6.4	1,9	6.4	1,9	6.4
Hauteur des rambardes (du plancher de la plate-forme)	1,1	3.6	1,1	3.6	1,1	3.6	1,1	3.6	1,1	3.6
Largeur hors tout de la machine	0,8	2.5	0,8	2.5	0,8	2.5	1,2	3.7	1,2	3.7
Longueur hors tout de la machine - Plancher rétracté	1,9	6	2,3	7.5	2,3	7.5	2,5	8.2	2,5	8.2
Longueur hors tout de la machine - Plancher étendu	2,8	9	3,2	10.5	3,2	10.5	3,8	12.4	3,8	12.4
Taille de la plate-forme - Longueur	1,9	6.1	2,3	7.5	2,3	7.5	2,5	8.2	2,5	8.2

Tableau 6-3. Dimensions

MODÈLE	1930ES		2030ES		2630ES		2646ES		3246ES	
Unité de mesure	mètres	feet	mètres	feet	mètres	feet	mètres	feet	mètres	feet
Taille de la plate-forme - Largeur	0,8	2.5	0,8	2.5	0,8	2.5	1,1	3.7	1,1	3.7
Longueur de l'extension de la plate-forme	0,9	3	0,9	3	0,9	3	1,3	4.2	1,3	4.2
Empattement	1,6	5.3	1,9	6.2	1,9	6.2	2	6.9	2	6.9

Batteries

Tableau 6-4. Caractéristiques de la batterie

Tension	6 V par batterie
Ah (batterie standard)	220 A
Ah (batterie à rendement élevé en option)	245 A

Contenances

Tableau 6-5. Contenances

Modèle	1930ES	2030ES/2630ES	2646ES/3246ES
Réservoir hydraulique	7,6 l (2 gal)	7,6 l (2 gal)	11,3 l (3 gal)
Circuit hydraulique (réservoir compris)	8,3 l (2.2 gal)	10,6 l (2.8 gal)	19,9 l (5,3 gal)

Pneus

Tableau 6-6. Spécifications des pneus

Modèle	1930ES	2030ES	2630ES	2646ES	3246ES
Taille	323 mm x 100 mm	406 mm x 125 mm			
Charge max. des pneus	1134 kg (2500 lb)	1814 kg (4000 lb)			
Couple de serrage des boulons de roue	142-163 Nm (105-120 lb-ft)				

6.3 POIDS DE STABILITÉ CRITIQUES

AVERTISSEMENT

NE PAS REMPLACER D'ÉLÉMENTS ESSENTIELS À LA STABILITÉ, TELS QUE LES BATTERIES OU LES PNEUS PLEINS, PAR DES ÉLÉMENTS DE POIDS OU DE SPÉCIFICATIONS DIFFÉRENTS. NE MODIFIER L'UNITÉ EN AUCUNE MANIÈRE QUI AFFECTE LA STABILITÉ.

Tableau 6-7. Poids de stabilité critiques

Composant	1930 ES		2030ES		2630ES		2646ES		3246ES	
Unité de mesure	kg	lb	kg	lb	kg	lb	kg	lb	kg	lb
Pneus et roues (chacun)	7	15	18	40	18	40	18	40	18	40
Pneus/roues et entraînements (chacun)	42	93	42	93	42	93	42	93	42	93
Batteries - Standard (chacune)	28	62	28	62	32	71	32	71	32	71
Batteries - Standard - Combinées	112	248	112	248	112	248	112	248	112	248

Lubrification

HUILE HYDRAULIQUE

Tableau 6-8. Huile hydraulique

PLAGE DE TEMPÉRATURE DE FONCTIONNEMENT DU CIRCUIT HYDRAULIQUE	VISCOSITÉ SAE
-18 à -5 °C (0 à +23 °F)	10W
-18 à +99 °C (0 à 210 °F)	10W-20, 10W-30
+10 à +99 °C (50 à 210 °F)	20W-20

NOTE : *Les huiles hydrauliques doivent présenter des qualités anti-usure au moins égales à la classification de service API GL-3, et une stabilité chimique suffisante pour l'entretien du circuit hydraulique mobile. JLG Industries recommande l'huile hydraulique Mobilfluid 424 présentant un indice de viscosité SAE de 152.*

NOTE : *Lorsque la température reste inférieure à -7 °C (20 °F), JLG Industries recommande l'utilisation de Mobil DTE13.*

NOTE : *Outre les recommandations de JLG, il est déconseillé de mélanger des huiles de marques ou de types différents. Les additifs requis qu'elles contiennent, ainsi que leur viscosité peuvent en effet être différents. Pour utiliser une autre huile hydraulique que Mobilfluid 424, contacter JLG Industries afin d'obtenir des recommandations adéquates.*

SPÉCIFICATIONS DE LUBRIFICATION

Tableau 6-9. Spécifications de lubrification

LÉGENDE	SPÉCIFICATIONS
GU	Graisse universelle ayant un point d'égouttement minimum de 177 °C (350 °F). Résistance à l'eau et adhésivité excellentes et du type pour pression extrême. (Charge Timken OK d'au minimum 40 lb.)
GPEE	Graisse à pression extrême pour engrenages (huile) conforme à la classification de service API GL-5 ou la spécification MIL-L-2105.
HH	Huile hydraulique. Mobil DTE 11M

Tableau 6-10. Caract. de Mobil DTE 11M

Viscosité ISO	#15
Gravité, API	31,9
Point de fluidité max.	-40 °C (-40 °F)
Point d'éclair min.	166 °C (330 °F)
Viscosité	
à 40 °C	15 cSt
à 100 °C	4,1 cSt
à 100 °F	80 SUS
à 210 °F	43 SUS
cP à -30 °F	3.200
Indice de viscosité	140

6.4 MAINTENANCE POUR L'OPÉRATEUR

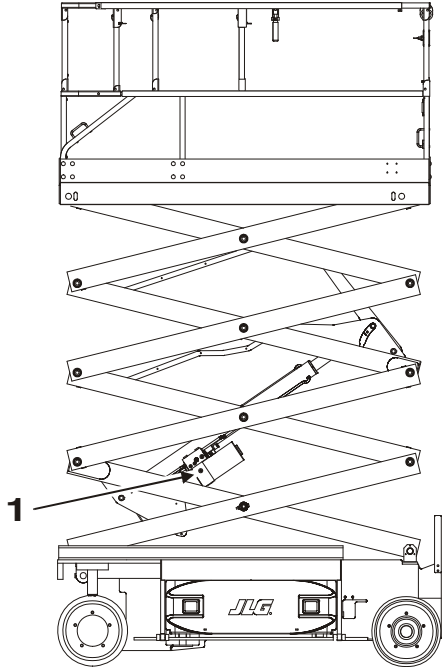

1. Huile hydraulique

Figure 6-1. Schéma de lubrification

Procédure de vérification de l'huile (1)

Point(s) de lubrification - Bouchon de remplissage

Contenance :

1930ES/2030ES/2630ES	2646ES/3246ES
7,6 l (2 gal)	11,3 l (3 gal)

Lubrifiant - Huile hydraulique

Intervalle - Tous les 6 mois

1. L'élévateur à ciseaux étant sur une surface uniforme et plane et la plate-forme vide, relever la machine et sortir l'étançon de sécurité de sa position d'arrimage.
2. Continuer à relever la plate-forme jusqu'à ce que le bouchon de remplissage situé sur le côté droit du réservoir fixé au vérin de relevage soit entièrement accessible.

⚠ ATTENTION

S'ASSURER QUE LES BRAS ARTICULÉS SONT SOUTENUS CORRECTEMENT.

NOTE : *Les plates-formes 2630ES/2646ES/3246ES doivent être relevées plus haut que les 1930ES et 2030ES pour pouvoir accéder au bouchon d'huile.*

3. Nettoyer tous les débris et saletés autour du bouchon de remplissage.
4. Enlever lentement le bouchon de remplissage pour relâcher la pression éventuellement accumulée dans le réservoir.
5. Pour vérifier le niveau d'huile, abaisser la plate-forme pour qu'elle repose sur l'étançon de sécurité.

⚠ ATTENTION

IL PEUT Y AVOIR JUSQU'À 0,69 BAR (10 PSI) DE PRESSION DANS LE RÉSERVOIR.

6. Le bouchon étant retiré, le niveau d'huile doit être au maximum, en haut de l'orifice de remplissage quand les bras articulés reposent sur l'étançon de sécurité.

7. S'il faut faire l'appoint, ajouter de l'huile de la qualité appropriée en utilisant un entonnoir à bec flexible ou un bidon souple en plastique. Verser jusqu'à ce que l'huile déborde de l'ouverture.

NOTE : *Prendre soin de ne pas introduire d'impuretés (poussière, eau, etc.) pendant que le bouchon est retiré.*

8. Remettre le bouchon et le serrer à 56 Nm (40 lb-ft).

9. Chaque fois qu'un composant hydraulique est retiré ou remplacé, actionner plusieurs fois les bras articulés et vérifier de nouveau le niveau d'huile conformément aux étapes 3 et 4.

NOTE : *Les intervalles de lubrification recommandés supposent une utilisation de la machine dans des conditions normales. Pour les machines utilisées dans des opérations multitâches et/ou soumises à des environnements ou conditions hostiles, augmenter les fréquences de lubrification en conséquence.*

6.5 PNEUS ET ROUES

Pneus usés et endommagés

Vérifier régulièrement si les pneus sont usés ou endommagés. Les pneus dont les bords sont usés ou le profil déformé doivent être remplacés. Les pneus endommagés de manière significative dans la bande de roulement ou le flanc nécessitent une évaluation immédiate avant de remettre la machine en service.

Remplacement des roues et des pneus

Les roues de rechange doivent avoir le même diamètre et le même profil que les roues d'origine. Les pneus de rechange doivent être de la même taille et dans la même gamme de charge que ceux qu'ils remplacent.

Installation des roues

Il est extrêmement important d'appliquer et de maintenir le couple de montage de roue correct.

AVERTISSEMENT

LES ÉCROUS DE ROUE DOIVENT ÊTRE POSÉS ET MAINTENUS AU COUPLE CORRECT POUR ÉVITER LE DESSERRAGE DES ROUES, LA RUPTURE DES GOUJONS ET, ÉVENTUELLEMENT, LA SÉPARATION DE LA ROUE DE L'ESSIEU. VEILLER À UTILISER UNIQUEMENT LES ÉCROUS APPARIÉS À L'ANGLE DU CÔNE DE LA ROUE.

Serrer les écrous de roue au couple approprié pour éviter que les roues se desserrent. Utiliser une clé dynamométrique pour serrer les fixations. Sans clé dynamométrique disponible, serrer les fixations avec un démonte-roue puis faire immédiatement serrer les écrous de roue au couple correct par une station-service ou le concessionnaire. Un serrage excessif résultera en la rupture des goujons ou la déformation permanente des trous de goujon de montage de la roue. La procédure correcte de fixation des roues est la suivante :

1. Amorcer tous les écrous à la main pour éviter de fausser le filetage. NE PAS utiliser de lubrifiant sur les filets ou les écrous.
2. Serrer les écrous dans l'ordre suivant.

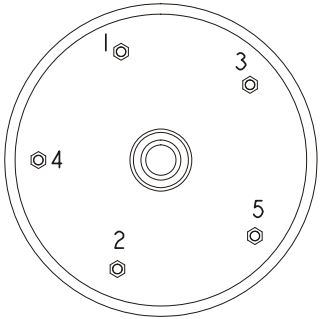

3. Le serrage des écrous doit se faire par étapes. Suivre l'ordre recommandé pour serrer les écrous conformément au couple de serrage spécifié.

Tableau 6-11. Tableau des couples de serrage des roues

ORDRE DE SERRAGE		
1ère étape	2ème étape	3ème étape
28-42 Nm (20-30 lb-ft)	91-112 Nm (65-80 lb-ft)	142-163 Nm (105-120 lb-ft)

4. Les écrous de roue doivent être serrés après les 50 premières heures de fonctionnement et après chaque dépose de roue. Vérifier le serrage tous les 3 mois ou 150 heures de fonctionnement.

6.6 INFORMATIONS SUPPLÉMENTAIRES

Les informations suivantes sont fournies conformément aux exigences de la directive européenne 2006/42/CE sur les machines et ne s'appliquent qu'aux machines CE.

Pour les machines électriques, le niveau de pression acoustique pondéré en A continu équivalent au niveau de la plateforme est de moins de 70 dB(A)

Pour les machines à moteur à combustion, le niveau de puissance acoustique (LWA) garanti selon la directive européenne 2000/14/CE (émissions sonores dans l'environnement des matériels destinés à être utilisés à l'extérieur des bâtiments) en fonction des méthodes d'essai conformes à l'Annexe III, partie B, méthode 1 et 0 de la directive, est de 109 dB.

La valeur de vibration totale à laquelle est sujet le système main-bras ne dépasse pas 2,5 m/s2. La valeur moyenne quadratique de l'accélération pondérée la plus élevée à laquelle est sujet le corps entier ne dépasse pas 0,5 m/s2.

Page laissée blanche intentionnellement.

SECTION 7. REGISTRE D'INSPECTION ET DE RÉPARATION

Tableau 7-1. Registre d'inspection et de réparation

Date	Commentaires

Tableau 7-1. Registre d'inspection et de réparation

Date	Commentaires

NOTES:

An Oshkosh Truck Corporation Company

Corporate Office
JLG Industries, Inc.
1 JLG Drive
McConnellsburg PA. 17233-9533
USA
(717) 485-5161
(717) 485-6417

3122370

Emplacements de JLG dans le monde

JLG Industries (Australia)
P.O. Box 5119
11 Bolwarra Road
Port Macquarie
N.S.W. 2444
Australia
+61 2 65 811111
+61 2 65 810122

JLG Latino Americana Ltda.
Rua Eng. Carlos Stevenson,
80-Suite 71
13092-310 Campinas-SP
Brazil
+55 19 3295 0407
+55 19 3295 1025

JLG Industries (UK) Ltd
Bentley House
Bentley Avenue
Middleton
Greater Manchester
M24 2GP - England
+44 (0)161 654 1000
+44 (0)161 654 1001

JLG France SAS
Z.I. de Baulieu
47400 Fauillet
France
+33 (0)5 53 88 31 70
+33 (0)5 53 88 31 79

JLG Deutschland GmbH
Max-Planck-Str. 21
D - 27721 Ritterhude - Ihlpohl
Germany
+49 (0)421 69 350 20
+49 (0)421 69 350 45

JLG Equipment Services Ltd.
Rm 1107 Landmark North
39 Lung Sum Avenue
Sheung Shui N. T.
Hong Kong
(852) 2639 5783
(852) 2639 5797

JLG Industries (Italia) s.r.l.
Via Po. 22
20010 Pregnana Milanese - MI
Italy
+39 029 359 5210
+39 029 359 5845

Oshkosh - JLG Singapore T. E. P. Ltd.
29 Tuas Ave 4
Jurong Industrial Estate
639379
Singapore
+65-6591-9030
+65-6591-9031

Plataformas Elevadoras
JLG Iberica, S.L.
Trapadella, 2
P.I. Castellbisbal Sur
08755 Castellbisbal, Barcelona
Spain
+34 93 772 4700
+34 93 771 1762

JLG Sverige AB
Enkopingsvagen 150
Box 704
SE - 176 27 Jarfalla
Sweden
+46 (0)850 659 500
+46 (0)850 659 534

www.jlg.com